EGZ. 1

Tomasz Bem
BEM PROJEKT
ul. Mickiewicza 10
63-840 Krobia
tel. 728-809-221
NIP 696-176-79-12
REGON 301588859

INWESTOR	***POWIAT GOSTYŃSKI*** ***ul. Wrocławska 256*** ***63-800 Gostyń***
ZADANIE	***Budowa ciągu pieszo – rowerowego wzdłuż ulicy Jutrosińskiej w Krobi, od ul. Nowej do ul. Wiosennej.***
ADRES	***781/1, 1024/1, obręb 0001 Krobia; jedn. ewid. 300403_4.0001 Krobia - miasto***
STADIUM	***PROJEKT BUDOWLANY***
KATEGORIA OBIEKTU BUDOWLANEGO	***XXV, XXVI***
BRANŻA	***Drogowa, sanitarna(kanalizacja deszczowa)***

Imię i nazwisko	Nr uprawnień	Podpis
Autor projektu **mgr inż. Jakub Starczewski**	SPEC. DROGOWA BEZ OGR. **WKP/0306/PWOD/13**	
Sprawdzający **mgr inż. Agata Pawlikowska**	SPEC. DROGOWA BEZ OGR **222/DOŚ/08**	
Projektant **mgr inż. Maciej Zdziabek**	SPEC. INSTALACYJNA BEZ OGR. **WKP/0360/PWOS/12**	
Sprawdzający **mgr inż. Krzysztof Wojciech**	SPEC. INSTALACYJNA BEZ OGR. **WKP/0167/PWOS/13**	

Oświadczenie: w/w opracowanie jest zgodne z umową i kompletne z punktu widzenia celu, któremu ma służyć.

Rozwiązania zawarte w przedmiotowym opracowaniu są chronione prawnie i stanowią wyłączną własność firmy BEM PROJEKT.
Bez pisemnej zgody właściciela nie mogą być kopiowane ani udostępniane osobom trzecim, jak również rozpowszechniane w innej formie.
(Ustawa z dnia 4 lutego 1994 r. o prawie autorskim i prawach pokrewnych, Dz. U. z 2017 r. poz. 880 z późn. zm.)

Krobia: wrzesień 2018

PROJEKT BUDOWLANY

BRANŻA DROGOWA I SANITARNA

ZAWARTOŚĆ DOKUMENTACJI

I. Dokumentacja formalno-prawna

II. Opis techniczny

III. BIOZ

IV. Część rysunkowa

1. Plan orientacyjny
2. Projekt zagospodarowania terenu
3. Przekrój normalny
4. Szczegóły konstrukcyjne
5. Przekrój podłużny
6. Mapa sytuacyjna – kanalizacja deszczowa
7. Profil podłużny – kanalizacja deszczowa
8. Studnia rewizyjna
9. Wpust deszczowy przykrawężnikowy
10. Wpust deszczowy podkrawężnikowy
11. Posadowienie kanałów w wykopie

V. Warunki techniczne i uzgodnienia

I. Dokumentacja formalno prawna

OŚWIADCZENIE PROJEKTANTA

Na podstawie art. 20 ust. 4 ustawy z dnia 7 lipca 1994 r. *Prawo budowlane* (t.j. Dz. U. z 2017 r. poz. 1332 z późn. zm.)

OŚWIADCZAM

że projekt: ***„BUDOWA CIĄGU PIESZO – ROWEROWEGO WZDŁUŻ ULICY JUTROSIŃSKIEJ W KROBI, OD UL. NOWEJ DO UL. WIOSENNEJ”*** został sporządzony zgodnie z obowiązującymi przepisami oraz zasadami wiedzy technicznej.

AUTOR PROJEKTU : BRANŻA DROGOWA	**mgr inż. Jakub Starczewski**	
SPRAWDZAJĄCY : BRANŻA DROGOWA	**mgr inż. Agata Pawlikowska**	
PROJEKTANT : BRANŻA SANITARNA	**mgr inż. Maciej Zdziabek**	
SPRAWDZAJĄCY : BRANŻA SANITARNA	**mgr inż. Krzysztof Wojciech**	

WIELKOPOLSKA
OKRĘGOWA
IZBA
INŻYNIERÓW
BUDOWNICTWA

OKRĘGOWA KOMISJA KWALIFIKACYJNA

sygn. akt WOIIB-OKK-DP-DW-0054-0055-101/2013 Poznań, dnia 17 grudnia 2013 r.

DECYZJA

Na podstawie art. 24 ust. 1 pkt 2 ustawy z dnia 15 grudnia 2000 r. o samorządach zawodowych architektów, inżynierów budownictwa oraz urbanistów (Dz. U. z 2001 r. Nr 5 poz. 42, z późn. zm.) i art. 12 ust. 1 pkt 1-5, art.12 ust. 3 i 4, art.13 ust. 1 pkt 1 i 2 oraz ust. 3 i 4, art. 14 ust. 1 pkt 2a ustawy z dnia 7 lipca 1994 r. Prawo budowlane (tekst jednolity: Dz. U. z 2010 r. Nr 243 poz. 1623 z późn. zm.) oraz § 18 ust. 1 rozporządzenia Ministra Transportu i Budownictwa z dnia 28 kwietnia 2006 r. w sprawie samodzielnych funkcji technicznych w budownictwie (Dz. U. Nr 83 poz. 578 z późn. zm.)

decyzją Okręgowej Komisji Kwalifikacyjnej WOIIB
otrzymuje

Pan
Jakub Miłosz Starczewski

magister inżynier
kierunek: Budownictwo
urodzony dnia 09 stycznia 1982 r. w Rawiczu

UPRAWNIENIA BUDOWLANE
nr ewidencyjny WKP/0306/PWOD/13

do projektowania i kierowania robotami budowlanymi bez ograniczeń w specjalności drogowej

UZASADNIENIE

W związku z uwzględnieniem w całości żądania strony, na podstawie art. 107 § 4 K.p.a. odstępuje się od uzasadnienia decyzji. Zakres nadanych uprawnień budowlanych wskazano na odwrocie decyzji.

Pouczenie

1. Podstawą do wykonywania samodzielnych funkcji technicznych w budownictwie stanowi wpis do centralnego rejestru Głównego Inspektora Nadzoru Budowlanego oraz wpis na listę członków właściwej izby samorządu zawodowego.
2. Od niniejszej decyzji służy odwołanie do Krajowej Komisji Kwalifikacyjnej Polskiej Izby Inżynierów Budownictwa w Warszawie, za pośrednictwem Wielkopolskiej Okręgowej Komisji Kwalifikacyjnej Wielkopolskiej Okręgowej Izby Inżynierów Budownictwa w Poznaniu w terminie 14 dni od daty jej doręczenia.

WIELKOPOLSKA OKRĘGOWA IZBA INŻYNIERÓW BUDOWNICTWA

Przewodniczący
Okręgowej Komisji Kwalifikacyjnej WOIIB

dr inż. Daniel Pawlicki

Na podstawie art.12 ust.1 pkt 1, 2, 3, 4 i 5 oraz art. 13 ust. 3 i 4 ustawy Prawo budowlane Pan Jakub Miłosz Starczewski jest upoważniony w specjalności drogowej do:
- projektowania, sprawdzania projektów budowlanych w specjalności objętej niniejszymi uprawnieniami i sprawowania nadzoru autorskiego,
- kierowania budową lub innymi robotami budowlanymi,
- kierowania wytwarzaniem konstrukcyjnych elementów budowlanych oraz nadzoru i kontroli technicznej wytwarzania tych elementów,
- wykonywania nadzoru inwestorskiego,
- sprawowania kontroli technicznej utrzymania obiektów budowlanych

bez ograniczeń.

Zgodnie z § 18 ust.1 rozporządzenia Ministra Transportu i Budownictwa z dnia 28 kwietnia 2006 r. w sprawie samodzielnych funkcji technicznych w budownictwie, niniejsze uprawnienia upoważniają do projektowania obiektu budowlanego i kierowania robotami budowlanymi związanymi z obiektem budowlanym, takim jak:
- droga, w rozumieniu przepisów o drogach publicznych, z wyłączeniem drogowych obiektów inżynierskich oprócz przepustów,
- droga dla ruchu i postoju statków powietrznych oraz przepust.

Na podstawie § 15 rozporządzenia Ministra Transportu i Budownictwa z dnia 28 kwietnia 2006 r. w sprawie samodzielnych funkcji technicznych w budownictwie, uprawnienia do projektowania stanowią podstawę do sporządzania projektu zagospodarowania działki lub terenu w zakresie w/w specjalności.

Skład orzekający
Okręgowej Komisji Kwalifikacyjnej

Przewodniczący – dr inż. Daniel Pawlicki: .....

Członek Komisji – dr inż. Andrzej Barczyński.....

Członek Komisji – mgr inż. Szczepan Mikurenda:.....

Otrzymują:
1. Pan Jakub Miłosz Starczewski
   63-900 Rawicz, ul. Wały Jarosława Dąbrowskiego 6/6A
2. Okręgowa Rada Izby
3. Główny Inspektor Nadzoru Budowlanego
4. a/a

POLSKA
IZBA
INŻYNIERÓW
BUDOWNICTWA

Zaświadczenie

o numerze weryfikacyjnym:

WKP-VUU-F3X-HXA *

Pan Jakub Miłosz Starczewski o numerze ewidencyjnym WKP/BD/0130/14
adres zamieszkania Niedźwiadki 11 , 63-900 Rawicz
jest członkiem Wielkopolskiej Okręgowej Izby Inżynierów Budownictwa i posiada wymagane ubezpieczenie od odpowiedzialności cywilnej.
Niniejsze zaświadczenie jest ważne do dnia 2019-04-30.

Zaświadczenie zostało wygenerowane elektronicznie i opatrzone bezpiecznym podpisem elektronicznym weryfikowanym przy pomocy ważnego kwalifikowanego certyfikatu w dniu 2018-03-19 roku przez:

Włodzimierz Draber, Przewodniczący Rady Wielkopolskiej Okręgowej Izby Inżynierów Budownictwa.

(Zgodnie art. 5 ust 2 ustawy z dnia 18 września 2001 r. o podpisie elektronicznym (Dz. U. 2001 Nr 130 poz. 1450) dane w postaci elektronicznej opatrzone bezpiecznym podpisem elektronicznym weryfikowanym przy pomocy ważnego kwalifikowanego certyfikatu są równoważne pod względem skutków prawnych dokumentom opatrzonym podpisami własnoręcznymi.)

* Weryfikację poprawności danych w niniejszym zaświadczeniu można sprawdzić za pomocą numeru weryfikacyjnego zaświadczenia na stronie Polskiej Izby Inżynierów Budownictwa www.piib.org.pl lub kontaktując się z biurem właściwej Okręgowej Izby Inżynierów Budownictwa.

Podpis jest prawidłowy

DOLNOŚLĄSKA
OKRĘGOWA
I Z B A
INŻYNIERÓW
BUDOWNICTWA

OKRĘGOWA KOMISJA KWALIFIKACYJNA

OKK.7131-224/2008/08

Wrocław, dnia 15 grudnia 2008 r.

DECYZJA

Na podstawie art. 24 ust. 1 pkt 2 ustawy z dnia 15 grudnia 2000r. o samorządach zawodowych architektów, inżynierów budownictwa oraz urbanistów *(Dz.U. z 2001r. Nr 5, poz. 42, z późn. zm.)*, art. 13 ust. 1 pkt 1 i ust. 2, art. 14 ust. 1 pkt 2a ustawy z dnia 7 lipca 1994r. Prawo budowlane *(Dz.U. z 2006r. Nr 156, poz. 1118, z późn. zm.)* i § 11 ust 1 pkt 1 rozporządzenia Ministra Transportu i Budownictwa z dnia 28 kwietnia 2006r. w sprawie samodzielnych funkcji technicznych w budownictwie *(Dz.U. Nr 83, poz. 578, z późn. zm.)*, w związku z art. 104 Kodeksu postępowania administracyjnego *(Dz.U. z 2000r. Nr 98, poz. 1071, z późn. zm.)*

Okręgowa Komisja Kwalifikacyjna DOIIB
n a d a j e
Pani
Agata Małgorzata Pawlikowska
magister inżynier z kierunku budownictwo
urodzona dnia 18 lipca 1980 r. we Wrocławiu

UPRAWNIENIA BUDOWLANE
numer ewidencyjny 222/DOŚ/08

w specjalności drogowej
do projektowania bez ograniczeń

UZASADNIENIE

Okręgowa Komisja Kwalifikacyjna Dolnośląskiej Okręgowej Izby Inżynierów Budownictwa we Wrocławiu na podstawie protokołów z postępowania kwalifikacyjnego oraz z przeprowadzonego egzaminu stwierdza, że Pani Agata Małgorzata Pawlikowska posiada wymagane prawem: wykształcenie i praktykę zawodową oraz uzyskała pozytywny wynik egzaminu - konieczne do uzyskania uprawnień budowlanych w specjalności drogowej do projektowania bez ograniczeń.

Szczegółowy zakres uprawnień jest określony na odwrocie niniejszej decyzji.

Pouczenie

1. Zgodnie z art. 12 ust. 7 w/w ustawy Prawo budowlane – podstawę do wykonywania samodzielnych funkcji technicznych w budownictwie stanowi wpis, w drodze decyzji, do centralnego rejestru Głównego Inspektora Nadzoru Budowlanego oraz wpis na listę członków właściwej izby samorządu zawodowego, potwierdzony zaświadczeniem wydanym przez tę izbę, z określonym w nim terminem ważności.
2. Od niniejszej decyzji służy odwołanie do Krajowej Komisji Kwalifikacyjnej Polskiej Izby Inżynierów Budownictwa w Warszawie, za pośrednictwem Okręgowej Komisji Kwalifikacyjnej DOIIB we Wrocławiu w terminie 14 dni od dnia jej doręczenia.

Skład orzekający OKK

1. mgr inż. Bronisław Wosiek
2. prof. dr inż. Kazimierz Czapliński
3. mgr inż. Małgorzata Mikołajewska-Janiaczyk

Otrzymują:
1. Pani Agata Małgorzata Pawlikowska
   Ul. Pilczycka 81/5
   54-150 Wrocław
2. Okręgowa Rada Izby
3. Główny Inspektor
   Nadzoru Budowlanego
4. a/a

Pani Agata Małgorzata Pawlikowska jest uprawniona:
W specjalności **drogowej** - na podstawie art. 12 ust. 1 pkt 1 i art. 13 ust. 4 ustawy Prawo budowlane, w związku z § 18 ust. 1 rozporządzenia Ministra Transportu i Budownictwa z dnia 28 kwietnia 2006r. w sprawie samodzielnych funkcji technicznych w budownictwie - do:

1) projektowania obiektu budowlanego takiego jak:
   a) droga, w rozumieniu przepisów o drogach publicznych, z wyłączeniem drogowych obiektów inżynierskich oprócz przepustów;
   b) droga dla ruchu i postoju statków powietrznych oraz przepust,
2) sprawdzania projektów budowlanych i sprawowania nadzoru autorskiego,
3) sprawowania kontroli technicznej utrzymania obiektów budowlanych

bez ograniczeń w zakresie w/w specjalności.

Na podstawie § 15 w/w rozporządzenia Ministra Transportu i Budownictwa z dnia 28 kwietnia 2006r. w sprawie samodzielnych funkcji technicznych w budownictwie - uprawnienia niniejsze uprawniają do sporządzania projektów zagospodarowania działki lub terenu w zakresie specjalności drogowej.

Skład orzekający OKK

1. mgr inż. Bronisław Wosiek
2. prof. dr inż. Kazimierz Czapliński
3. mgr inż. Małgorzata Mikołajewska-Janiaczyk

POLSKA IZBA INŻYNIERÓW BUDOWNICTWA

Zaświadczenie

o numerze weryfikacyjnym:

WKP-8UR-2M5-VB8 *

Pani Agata Małgorzata Pawlikowska o numerze ewidencyjnym WKP/BD/0093/10
adres zamieszkania ul. Włodarczaka 27/9, 64-100 Leszno
jest członkiem Wielkopolskiej Okręgowej Izby Inżynierów Budownictwa i posiada wymagane ubezpieczenie od odpowiedzialności cywilnej.
Niniejsze zaświadczenie jest ważne do dnia 2019-03-31.

Zaświadczenie zostało wygenerowane elektronicznie i opatrzone bezpiecznym podpisem elektronicznym weryfikowanym przy pomocy ważnego kwalifikowanego certyfikatu w dniu 2018-04-09 roku przez:

Włodzimierz Draber, Przewodniczący Rady Wielkopolskiej Okręgowej Izby Inżynierów Budownictwa.

(Zgodnie art. 5 ust 2 ustawy z dnia 18 września 2001 r. o podpisie elektronicznym (Dz. U. 2001 Nr 130 poz. 1450) dane w postaci elektronicznej opatrzone bezpiecznym podpisem elektronicznym weryfikowanym przy pomocy ważnego kwalifikowanego certyfikatu są równoważne pod względem skutków prawnych dokumentom opatrzonym podpisami własnoręcznymi.)

* Weryfikację poprawności danych w niniejszym zaświadczeniu można sprawdzić za pomocą numeru weryfikacyjnego zaświadczenia na stronie Polskiej Izby Inżynierów Budownictwa www.piib.org.pl lub kontaktując się z biurem właściwej Okręgowej Izby Inżynierów Budownictwa.

WIELKOPOLSKA
OKRĘGOWA
IZBA
INŻYNIERÓW
BUDOWNICTWA

OKRĘGOWA KOMISJA KWALIFIKACYJNA

sygn. akt: WOIIB-OKK-SP-SW-0054-0055-223/2012

Poznań, dnia 20 grudnia 2012 r.

DECYZJA

Na podstawie art. 24 ust. 1 pkt 2 ustawy z dnia 15 grudnia 2000 r. o samorządach zawodowych architektów, inżynierów budownictwa oraz urbanistów (Dz. U. z 2001 r. Nr 5 poz. 42, z późn. zm.) i art. 12 ust. 1 pkt 1-5, art. 12 ust. 3 i 4, art. 13 ust. 1 pkt 1 i 2 oraz ust. 3 i 4, art. 14 ust. 1 pkt 4 ustawy z dnia 7 lipca 1994 r. Prawo budowlane (tekst jednolity: Dz. U. z 2010 r. Nr 243 poz. 1623 z późn. zm.) oraz § 23 ust. 1 rozporządzenia Ministra Transportu i Budownictwa z dnia 28 kwietnia 2006 r. w sprawie samodzielnych funkcji technicznych w budownictwie (Dz. U. Nr 83 poz. 578 z późn. zm.)

decyzją Okręgowej Komisji Kwalifikacyjnej WOIIB
otrzymuje

Pan
Maciej Zdziabek

magister inżynier
kierunek: Inżynieria Środowiska
urodzony dnia 23 listopada 1982 r. w Lesznie

UPRAWNIENIA BUDOWLANE
nr ewidencyjny WKP/0360/PWOS/12

do projektowania i kierowania robotami budowlanymi bez ograniczeń w specjalności instalacyjnej w zakresie sieci, instalacji i urządzeń cieplnych, wentylacyjnych, gazowych, wodociągowych i kanalizacyjnych

UZASADNIENIE

W związku z uwzględnieniem w całości żądania strony, na podstawie art. 107 § 4 K.p.a. odstępuje się od uzasadnienia decyzji. Zakres nadanych uprawnień budowlanych wskazano na odwrocie decyzji.

Pouczenie

1. Podstawą do wykonywania samodzielnych funkcji technicznych w budownictwie stanowi wpis do centralnego rejestru Głównego Inspektora Nadzoru Budowlanego oraz wpis na listę członków właściwej izby samorządu zawodowego.
2. Od niniejszej decyzji służy odwołanie do Krajowej Komisji Kwalifikacyjnej Polskiej Izby Inżynierów Budownictwa w Warszawie, za pośrednictwem Wielkopolskiej Okręgowej Komisji Kwalifikacyjnej Wielkopolskiej Okręgowej Izby Inżynierów Budownictwa w Poznaniu w terminie 14 dni od daty jej doręczenia.

WIELKOPOLSKA OKRĘGOWA IZBA INŻYNIERÓW BUDOWNICTWA

Przewodniczący
Okręgowej Komisji Kwalifikacyjnej WOIIB

dr inż. Daniel Pawlicki

Na podstawie art.12 ust.1 pkt 1-5 oraz art. 13 ust.3 i 4 ustawy Prawo budowlane Pan Maciej Zdziabek jest upoważniony w specjalności instalacyjnej w zakresie sieci, instalacji i urządzeń cieplnych, wentylacyjnych, gazowych, wodociągowych i kanalizacyjnych do:
- projektowania, sprawdzania projektów budowlanych w specjalności objętej niniejszymi uprawnieniami i sprawowania nadzoru autorskiego,
- kierowania budową lub innymi robotami budowlanymi,
- kierowania wytwarzaniem konstrukcyjnych elementów budowlanych oraz nadzoru i kontroli technicznej wytwarzania tych elementów,
- wykonywania nadzoru inwestorskiego,
- sprawowania kontroli technicznej utrzymania obiektów budowlanych

bez ograniczeń.

Zgodnie z § 23 ust.1 rozporządzenia Ministra Transportu i Budownictwa z dnia 28 kwietnia 2006 r. w sprawie samodzielnych funkcji technicznych w budownictwie, niniejsze uprawnienia budowlane uprawniają do projektowania obiektu budowlanego i kierowania robotami budowlanymi związanymi z obiektem budowlanym, takim jak: sieci i instalacje cieplne, wentylacyjne, gazowe, wodociągowe i kanalizacyjne, z doborem właściwych urządzeń w projekcie budowlanym oraz ich instalowaniem w procesie budowy lub remontu.

Na podstawie § 15 rozporządzenia Ministra Transportu i Budownictwa z dnia 28 kwietnia 2006 r. w sprawie samodzielnych funkcji technicznych w budownictwie, uprawnienia do projektowania stanowią podstawę do sporządzania projektu zagospodarowania działki lub terenu w zakresie w/w specjalności.

Skład orzekający
Okręgowej Komisji Kwalifikacyjnej

Przewodniczący – dr inż. Daniel Pawlicki: .....

Członek Komisji – dr inż. Andrzej Barczyński.....

Członek Komisji – mgr inż. Szczepan Mikurenda:.....

Otrzymują:
1. Pan Maciej Zdziabek
   ul. Orzeszkowej 28, 64-030 Śmigiel
2. Okręgowa Rada Izby
3. Główny Inspektor Nadzoru Budowlanego
4. a/a

POLSKA IZBA INŻYNIERÓW BUDOWNICTWA

Zaświadczenie

o numerze weryfikacyjnym:

WKP-GKR-WIM-GI4 *

Pan Maciej Zdziabek o numerze ewidencyjnym WKP/IS/0123/13
adres zamieszkania ul. Orzeszkowej 28, 64-030 Śmigiel
jest członkiem Wielkopolskiej Okręgowej Izby Inżynierów Budownictwa i posiada wymagane ubezpieczenie od odpowiedzialności cywilnej.
Niniejsze zaświadczenie jest ważne do dnia 2019-04-30.

Zaświadczenie zostało wygenerowane elektronicznie i opatrzone bezpiecznym podpisem elektronicznym weryfikowanym przy pomocy ważnego kwalifikowanego certyfikatu w dniu 2018-03-19 roku przez:

Włodzimierz Draber, Przewodniczący Rady Wielkopolskiej Okręgowej Izby Inżynierów Budownictwa.

(Zgodnie art. 5 ust 2 ustawy z dnia 18 września 2001 r. o podpisie elektronicznym (Dz. U. 2001 Nr 130 poz. 1450) dane w postaci elektronicznej opatrzone bezpiecznym podpisem elektronicznym weryfikowanym przy pomocy ważnego kwalifikowanego certyfikatu są równoważne pod względem skutków prawnych dokumentom opatrzonym podpisami własnoręcznymi.)

* Weryfikację poprawności danych w niniejszym zaświadczeniu można sprawdzić za pomocą numeru weryfikacyjnego zaświadczenia na stronie Polskiej Izby Inżynierów Budownictwa www.piib.org.pl lub kontaktując się z biurem właściwej Okręgowej Izby Inżynierów Budownictwa.

WIELKOPOLSKA
OKRĘGOWA
IZBA
INŻYNIERÓW
BUDOWNICTWA

OKRĘGOWA KOMISJA KWALIFIKACYJNA

sygn. akt: WOIIB-OKK-SP-SW-0054-0055-54/2013 Poznań, dnia 11 czerwca 2013 r.

DECYZJA

Na podstawie art. 24 ust. 1 pkt 2 ustawy z dnia 15 grudnia 2000 r. o samorządach zawodowych architektów, inżynierów budownictwa oraz urbanistów (Dz. U. z 2001 r. Nr 5 poz. 42, z późn. zm.) i art. 12 ust. 1 pkt 1-5, art. 12 ust. 3 i 4, art. 13 ust. 1 pkt 1 i 2 oraz ust. 3 i 4, art. 14 ust. 1 pkt 4 ustawy z dnia 7 lipca 1994 r. Prawo budowlane (tekst jednolity: Dz. U. z 2010 r. Nr 243 poz. 1623 z późn. zm.) oraz § 23 ust. 1 rozporządzenia Ministra Transportu i Budownictwa z dnia 28 kwietnia 2006 r. w sprawie samodzielnych funkcji technicznych w budownictwie (Dz. U. Nr 83 poz. 578 z późn. zm.)

decyzją Okręgowej Komisji Kwalifikacyjnej WOIIB
otrzymuje

Pan
Krzysztof Jan Wojciech

magister inżynier
kierunek: Inżynieria Środowiska
urodzony dnia 24 lipca 1981 r. w Lesznie

UPRAWNIENIA BUDOWLANE
nr ewidencyjny WKP/0167/PWOS/13

do projektowania i kierowania robotami budowlanymi bez ograniczeń w specjalności instalacyjnej w zakresie sieci, instalacji i urządzeń cieplnych, wentylacyjnych, gazowych, wodociągowych i kanalizacyjnych

UZASADNIENIE

W związku z uwzględnieniem w całości żądania strony, na podstawie art. 107 § 4 K.p.a. odstępuje się od uzasadnienia decyzji. Zakres nadanych uprawnień budowlanych wskazano na odwrocie decyzji.

Pouczenie

1. Podstawą do wykonywania samodzielnych funkcji technicznych w budownictwie stanowi wpis do centralnego rejestru Głównego Inspektora Nadzoru Budowlanego oraz wpis na listę członków właściwej izby samorządu zawodowego.
2. Od niniejszej decyzji służy odwołanie do Krajowej Komisji Kwalifikacyjnej Polskiej Izby Inżynierów Budownictwa w Warszawie, za pośrednictwem Wielkopolskiej Okręgowej Komisji Kwalifikacyjnej Wielkopolskiej Okręgowej Izby Inżynierów Budownictwa w Poznaniu w terminie 14 dni od daty jej doręczenia.

WIELKOPOLSKA OKRĘGOWA IZBA INŻYNIERÓW BUDOWNICTWA

Przewodniczący
Okręgowej Komisji Kwalifikacyjnej WOIIB

dr inż. Daniel Pawlicki

Na podstawie art.12 ust.1 pkt 1-5 oraz art. 13 ust.3 i 4 ustawy Prawo budowlane Pan Krzysztof Jan Wojciech jest upoważniony w specjalności instalacyjnej w zakresie sieci, instalacji i urządzeń cieplnych, wentylacyjnych, gazowych, wodociągowych i kanalizacyjnych do:

- projektowania, sprawdzania projektów budowlanych w specjalności objętej niniejszymi uprawnieniami i sprawowania nadzoru autorskiego,
- kierowania budową lub innymi robotami budowlanymi,
- kierowania wytwarzaniem konstrukcyjnych elementów budowlanych oraz nadzoru i kontroli technicznej wytwarzania tych elementów,
- wykonywania nadzoru inwestorskiego,
- sprawowania kontroli technicznej utrzymania obiektów budowlanych

bez ograniczeń.

Zgodnie z § 23 ust.1 rozporządzenia Ministra Transportu i Budownictwa z dnia 28 kwietnia 2006 r. w sprawie samodzielnych funkcji technicznych w budownictwie, niniejsze uprawnienia budowlane uprawniają do projektowania obiektu budowlanego i kierowania robotami budowlanymi związanymi z obiektem budowlanym, takim jak: sieci i instalacje cieplne, wentylacyjne, gazowe, wodociągowe i kanalizacyjne, z doborem właściwych urządzeń w projekcie budowlanym oraz ich instalowaniem w procesie budowy lub remontu.

Na podstawie § 15 rozporządzenia Ministra Transportu i Budownictwa z dnia 28 kwietnia 2006 r. w sprawie samodzielnych funkcji technicznych w budownictwie, uprawnienia do projektowania stanowią podstawę do sporządzania projektu zagospodarowania działki lub terenu w zakresie w/w specjalności.

Skład orzekający
Okręgowej Komisji Kwalifikacyjnej

Przewodniczący – dr inż. Daniel Pawlicki: .....

Członek Komisji – dr inż. Andrzej Barczyński.....

Członek Komisji – mgr inż. Szczepan Mikurenda:.....

Otrzymują:
1. Pan Krzysztof Jan Wojciech
   64-100 Leszno ul. Łużycka 28
2. Okręgowa Rada Izby
3. Główny Inspektor Nadzoru Budowlanego
4. a/a

POLSKA IZBA INŻYNIERÓW BUDOWNICTWA

Zaświadczenie

o numerze weryfikacyjnym:

WKP-5BN-172-HLA *

Pan Krzysztof Jan Wojciech o numerze ewidencyjnym WKP/IS/0360/13
adres zamieszkania ul. Łużycka 28, 64-100 Leszno
jest członkiem Wielkopolskiej Okręgowej Izby Inżynierów Budownictwa i posiada wymagane ubezpieczenie od odpowiedzialności cywilnej.
Niniejsze zaświadczenie jest ważne do dnia 2018-12-31.

Zaświadczenie zostało wygenerowane elektronicznie i opatrzone bezpiecznym podpisem elektronicznym weryfikowanym przy pomocy ważnego kwalifikowanego certyfikatu w dniu 2018-06-27 roku przez:

Jerzy Stroński, Przewodniczący Rady Wielkopolskiej Okręgowej Izby Inżynierów Budownictwa.

(Zgodnie art. 5 ust 2 ustawy z dnia 18 września 2001 r. o podpisie elektronicznym (Dz. U. 2001 Nr 130 poz. 1450) dane w postaci elektronicznej opatrzone bezpiecznym podpisem elektronicznym weryfikowanym przy pomocy ważnego kwalifikowanego certyfikatu są równoważne pod względem skutków prawnych dokumentom opatrzonym podpisami własnoręcznymi.)

* Weryfikację poprawności danych w niniejszym zaświadczeniu można sprawdzić za pomocą numeru weryfikacyjnego zaświadczenia na stronie Polskiej Izby Inżynierów Budownictwa www.piib.org.pl lub kontaktując się z biurem właściwej Okręgowej Izby Inżynierów Budownictwa.

Podpis jest prawidłowy

II. Opis techniczny

OPIS TECHNICZNY

do BUDOWY CIĄGU PIESZO – ROWEROWEGO WZDŁUŻ ULICY JUTROSIŃSKIEJ W KROBI, OD UL. NOWEJ DO UL. WIOSENNEJ

Zawartość opisu technicznego

1. Podstawa opracowania
2. Cel i zakres opracowania
3. Stan istniejący
4. Stan projektowany
   - Plan sytuacyjny
   - Konstrukcja ciągu pieszo-rowerowego, chodnika i zjazdów
   - Kolizje z istniejącym uzbrojeniem terenu
   - Odwodnienie
   - Ochrona środowiska
   - Ochrona dziedzictwa kulturowego i zabytków oraz dóbr kultury współczesnej
   - Wymagania ogólne i szczegółowe wykonania robót drogowych

1. Podstawa opracowania

- Umowa nr 84/18 zawarta Powiatem Gostyńskim dnia 30 marca 2018 roku na opracowanie dokumentacji technicznej na zadanie inwestycyjne pn. „Budowa ciągu pieszo-rowerowego wzdłuż ul Jutrosińskiej w Krobi, od ul. Nowej do ul. Wiosennej".
- Mapa sytuacyjno–wysokościowa do celów projektowych w skali 1:500 opracowana przez firmę „Kpg" Grzegorz Zygmunt – ul. Powstańców Wielkopolskich 22, 63-840 Krobia, - reprezentowaną przez Zenon Kaźmierczak – geodetę posiadającego świadectwo nr 2641
- Rozporządzenie Ministra Transportu i Gospodarki Morskiej z dnia 2 marca 1999 roku (T.J. DZ. U. Z 2016 R. POZ. 124) w sprawie warunków technicznych, jakim powinny odpowiadać drogi publiczne i ich usytuowanie,
- Ustawa z dnia 7 lipca 1994 roku prawo budowlane (t.j. Dz. U. z 2017 r. poz. 1332 z późn. zm.),
- Rozporządzenie Ministra Infrastruktury z dnia 2 września 2004 roku (t.j. Dz. U. z 2013 r. poz. 1129) w sprawie szczegółowego zakresu i formy dokumentacji projektowej, specyfikacji technicznych wykonania i odbioru robót budowlanych oraz programu funkcjonalno-użytkowego..

2. Cel i zakres opracowania

Przedmiotem niniejszego opracowania jest budowa ciągu pieszo-rowerowego wzdłuż ulicy Jutrosińskiej w Krobi, od ul. Nowej do ul. Wiosennej. W projekcie przewidziano także budowę chodnika przy skrzyżowaniu z ulicą Nową prowadzącego do projektowanego przejścia dla pieszych. Zakres opracowania obejmuje wykonanie nowej nawierzchni ciągu pieszo-rowerowego, chodnika i zjazdów z betonowej kostki brukowej. W ramach odwodnienia projektowanych nawierzchni planuje się budowę kanalizacji deszczowej.

3. Stan istniejący

Obecnie w obszarze pasa drogowego przewidzianym pod budowę ciągu pieszo-rowerowego znajduje się nieutwardzone pobocze (częściowo zadrzewione). Teren pod projektowany chodnik natomiast stanowi nieutwardzone pobocze pokryte niską zielenią. Istniejące zjazdy posiadają nawierzchnię z kostki brukowej lub utwardzoną kruszywem.

4. Stan projektowany

4.1. Plan sytuacyjny

Projekt przewiduje budowę nawierzchni ciągu pieszo-rowerowego na odcinku ca 307 m oraz chodnika na odcinku ca 9 m wzdłuż ulicy Jutrosińskiej w Krobi, gmina Krobia.

Roboty związane z budową ciągu pieszo-rowerowego oraz chodnika obejmują wykonanie koryta pod warstwy konstrukcyjne, profilowanie i zagęszczanie podłoża, wykonanie podbudowy z gruntu stabilizowanego cementem C1,5/2,0 o grubości 15 cm, ustawienie obrzeży betonowych 8x30x100 cm na ławie betonowej z oporem z betonu klasy C8/10 oraz krawężników betonowych 15x30x100 cm na ławie betonowej z oporem klasy C12/15. Następnie, na podsypce cementowo-piaskowej o grubości 4cm należy ułożyć nawierzchnię ciągu pieszo-rowerowego i chodnika z betonowej kostki brukowej typu Behaton koloru szarego. W przypadku ciągu pieszo-rowerowego należy użyć kostki bezfazowej.

Roboty związane z budową zjazdów obejmują wykonanie koryta pod warstwy konstrukcyjne, profilowanie i zagęszczanie podłoża, wykonanie podbudowy zasadniczej z chudego betonu klasy C6/8 o grubości 20 cm, ustawienie oporników betonowych 12x30x100 cm na ławie betonowej z oporem z betonu klasy C12/15 oraz krawężników betonowych (obniżonych) 15x30x100cm na ławie betonowej z oporem klasy C12/15. Następnie należy ułożyć nawierzchnię zjazdów z betonowej kostki brukowej bezfazowej w kolorze grafitowym (typu Behaton) na podsypce cementowo-piaskowej o grubości 4cm.

W projekcie przewidziano również wykonanie ścieku przykrawężnikowego z dwóch rzędów kostki betonowej typu cegła, na ławie betonowej klasy C12/15.

Teren inwestycji

Budowa ciągu pieszo-rowerowego oraz chodnika odbędzie się na działkach 781/1, 1024/1, obręb 0001 Krobia, gmina Krobia.

4.2. Konstrukcja ciągu pieszo-rowerowego, chodnika i zjazdów:

Konstrukcja ciągu pieszo–rowerowego oraz chodnika

- Nawierzchnia z betonowej kostki brukowej szarej gr. 8 cm (bezfazowa w przypadku ciągu pieszo-rowerowego),
- Podsypka cementowo-piaskowa, gr. 4 cm,
- Podbudowa z gruntu stabilizowanego cementem C1,5/2,0 gr. 15 cm,

Ciąg pieszo-rowerowy oraz chodnik zostały ograniczone obrzeżem betonowym 8x30x100 cm na ławie betonowej z oporem klasy C8/10 o wymiarach 15x10 cm + 10x18 cm oraz krawężnikiem betonowym 15x30x100 cm na ławie betonowej z oporem klasy C12/15 o wymiarach 15x15 cm + 15x30 cm.

Konstrukcja zjazdu

- Nawierzchnia z betonowej kostki brukowej grafitowej gr. 8 cm,
- Podsypka cementowo-piaskowa, gr. 4 cm,
- Podbudowa zasadnicza z chudego betonu klasy C 6/8 gr. 20 cm,

Zjazd zostanie ograniczony opornikiem betonowym 12x30x100 cm na ławie betonowej z oporem klasy C12/15 o wymiarach 15x15 cm + 15x27 cm od strony terenów zielonych oraz krawężnikiem betonowym (obniżonym) 15x30x100 cm na ławie betonowej z oporem klasy C12/15 o wymiarach 15x15 cm + 15x30 cm od strony jezdni.

4.3 Kolizje z istniejącym uzbrojeniem terenu

W obrębie budowanego ciągu pieszo - rowerowego występują następujące sieci uzbrojenia terenu:

- Sieć **w**. Zachować ostrożność podczas wykonywania pracy przy użyciu sprzętu.
- Sieć **g**. Zachować ostrożność podczas wykonywania pracy przy użyciu sprzętu.
- Sieć **eN**. Zachować ostrożność podczas wykonywania pracy przy użyciu sprzętu.
- Sieć **t** Zachować ostrożność podczas wykonywania pracy przy użyciu sprzętu.
- Sieć **k**. Zachować ostrożność podczas wykonywania pracy przy użyciu sprzętu.
- Sieć **ks**. Zachować ostrożność podczas wykonywania pracy przy użyciu sprzętu.

4.4 Odwodnienie

4.4.1 Zakres opracowania

Zadanie inwestycyjne polega na budowie kanalizacji deszczowej na potrzeby odwodnienia istniejącej jezdni asfaltowej oraz projektowanego ciągu pieszo-rowerowego w miejscu istniejącego rowu przydrożnego. Kanalizację należy włączyć do istniejącego kanału DN300 mm, na wysokości ul. Nowej.

Projektowane kanały na sieci kanalizacji deszczowej należy wykonać z rur litych PVC o średnicy Ø315 mm, o sztywności obwodowej 12 kN/m^2. Projektowane średnice kolektorów zapewnią w całości odwodnienie pasa drogowego.

W celu przechwycenia wód opadowych z powierzchni przebudowywanego pasa drogi zaprojektowano 9 kompletów wpustów deszczowych z betonu C35/45,
o średnicy DN 500 mm, z nasadami żeliwnymi, klasy D400, zgodnie z PN-EN 124:2000. Wpust podkrawężnikowy powinien być klasy C250. Wpusty powinny być wykonane z osadnikiem o głębokości 0,7 m.
Zaprojektowano również przykanaliki z rur litych PVC o średnicy Ø160 mm,
o sztywności obwodowej 12 kN/m^2, stanowiące połączenie projektowanych wpustów deszczowych z projektowaną siecią kanalizacji deszczowej.
Studnie rewizyjne zaprojektowano z betonu C35/45, o średnicy DN1000 mm. Studnie z betonu wibroprasowanego, wodoszczelnego, W8, mrozoodpornego F=150, nasiąkliwość do 4%, łączone na uszczelkę z kompletną: kinetą, komin włazowy ze stopniami złazowymi, zwężka betonowa DN1000/600, właz żeliwny z wypełnieniem betonowym - klasy D400, zgodnie z PN-EN 124:2000.

Zakres rzeczowy:

- sieć kanalizacji deszczowej z rur litych PVC Ø315 mm, SN12.....250,5 mb
- przykanaliki z rur litych PVC Ø160 mm, SN12.....23,5 mb
- studnie betonowe DN1000 mm na sieci, bet. C35/45 z włazem żeliwnym klasy D400, z wypełnieniem betonowym.....8 kpl.
- wpusty DN500 mm przykrawężnikowe, z bet. C35/45, z osadnikiem 0,7 m, z nasadą żeliwną klasy D400.....8 kpl.
- wpusty DN500 mm podkrawężnikowe, z bet. C35/45, z osadnikiem 0,7 m, z nasadą żeliwną klasy C250.....1 kpl.

Zakres robót przy wykonywaniu kanalizacji deszczowej obejmuje ponadto:

1. Roboty przygotowawcze:
   - szczegółowe zapoznanie się z projektem budowlanym,
   - wizja lokalna w terenie,
   - zawiadomienie właścicieli istniejących sieci naziemnych i podziemnych o przystąpieniu do robót,
   - zawiadomienie Zarządcy Dróg o przystąpieniu do robót,
   - wyznaczenie trasy sieci i przykanalików,
   - wykonanie dróg dojazdowych,
   - wyznaczenie miejsca na składowanie rur,
   - zwiezienie rur na plac budowy,
   - wybór rodzaju wykopów,
   - uzgodnienie rodzaju wykopów z inwestorem.
2. Roboty ziemne i montażowe:
   - zabezpieczenie wykopów przed osuwaniem się ziemi,
   - odbiór techniczny wykopów,
   - wykonanie przejść dla pieszych w postaci kładek,
   - wykonanie oznakowania i ogrodzenia wykopów,
   - wykonanie podłoża pod rury,

- odbiór techniczny podłoża,
- montaż rur, montaż rur ochronnych
- wykonanie obsypki,
- odbiór techniczny obsypki,
- wykonanie izolacji studzienek,
- wykonanie inwentaryzacji powykonawczej,
- zasypanie i zagęszczenie wykopu z demontażem umocnień ścian wykopu,
- rozbiórka nawierzchni przed przystąpieniem do prac oraz odtworzenie nawierzchni po robotach,
- przeprowadzenie pomiarów i badań wymaganych w specyfikacji technicznej,
- odtworzenie terenu.

4.4.2 Materiały

Wszystkie użyte do budowy materiały powinny być dopuszczone do stosowania w budownictwie. Materiały stosowane do budowy powinny spełniać wymagania norm krajowych zastąpione, jeśli to możliwe, przez normy europejskie lub technicznym aprobatom europejskim. W przypadku braku norm krajowych lub technicznych aprobat europejskich, elementy i materiały powinny odpowiadać wymaganiom odpowiednich specyfikacji.

Materiały stosowane do wykonania robót powinny być zgodne z Dokumentacją Projektową, opisem technicznym i rysunkami. W ramach zakresu objętego niniejszym projektem zaleca się stosować wyroby jednego producenta.

Wybrany i zaakceptowany rodzaj materiału nie może być później zmieniony bez zgody Inspektora nadzoru. Każdy rodzaj robót, w którym znajdują się nie zbadane i nie zaakceptowane materiały - Wykonawca wykonuje na własne ryzyko, licząc się z jego nieprzyjęciem i niezapłaceniem za wykonaną pracę.

Materiały stosowane w sieciach kanalizacyjnych powinny być tak dobrane, aby nie powodowały zmian obniżających trwałości sieci kanalizacyjnej.

Do budowy kanalizacji deszczowej należy zastosować następujące materiały:

- rury i kształtki kielichowe jednolite z tworzywa sztucznego PVC o średnicach Ø315 mm, Ø160 mm, sztywności 12 kN/m^2, łączone na uszczelkę gumową, które dostarcza producent rur,
- studnie kanalizacyjne o średnicy DN1000 mm, wykonane z materiałów zapewniających ich całkowitą szczelność z betonu wibroprasowanego C35/45, wodoszczelnego, W8, mrozoodpornego F=150, nasiąkliwość do 4%, łączone na uszczelkę z kompletną: kinetą, komin włazowy ze stopniami złazowymi, zwężka betonowa DN1000/600, właz żeliwny z wypełnieniem betonowym - klasy D400, zgodnie z PN-EN 124:2000,
- studzienki betonowe o średnicy DN500 mm z betonu wibroprasowanego C35/45, pod wpusty uliczne przykrawężnikowe, z osadnikiem 0,7 m, do stosowania w drogownictwie, z rusztem żeliwnym klasy D400, zgodnie z PN-EN 124:2000,
- studzienki betonowe o średnicy DN500 mm z betonu wibroprasowanego C35/45, pod wpusty uliczne podkrawężnikowe, z osadnikiem 0,7 m, do stosowania w drogownictwie, z rusztem żeliwnym klasy C250, zgodnie z PN-EN 124:2000,

- tuleje ochronne z uszczelką, krótkie (dla przejścia szczelnego przez ścianki betonowe studzienek)
- piasek na podsypkę i obsypkę rur, studzienek,
- żwir,
- woda do betonu i zapraw,
- zaprawy cementowe,
- materiały izolacyjne,

5. kity olejowy i poliestrowy trwale plastyczne,
   - lepik asfaltowy,
6. papa izolacyjna.

Materiały powinny odpowiadać specyfikacji technicznej, a jakakolwiek zmiana powinna być zatwierdzona przez Inspektora nadzoru.

4.4.3 Dobór kolektorów

Maksymalny sekundowy spływ wód deszczowych z pasa drogowego :

Dane do obliczeń:

- Powierzchnia zlewni utwardzona F=0,26 ha
- współczynnik spływu φ=0,85 (j. asfaltowa, kostka)
- powierzchnia zredukowana Fzr=0,22 ha
- średnia roczna wys. opadu H=600 mm
- prawdopodobieństwo pojawienia się deszczu p=50%, c=2 lata (na podstawie §101, ust.1, pkt. 4 Rozporządzenia Ministra Transportu i Gospodarki Morskiej z dnia 2 marca 1999 r., w sprawie warunków technicznych, jakim powinny odpowiadać drogi publiczne i ich usytuowanie (Dz. U. 2016, Poz. 124, z późniejszymi zmianami).)
- czas trwania deszczu - 10 minut (zlewnia płaska, czas przepływu przez kanał <10 min.);

Obliczenia:

Natężenie deszczu miarodajnego qk (wg modelu Błaszczyka):

$$qk = \frac{6{,}631 * \sqrt[3]{c * H^2}}{tdm^{0{,}667}} \text{ [l/s*ha]}$$

qk = 127,9 l/s*ha

Obliczenie ilości opadu

Q = q * Fzr [l/s]

Q = 127,9 * 0,22 = 28,1 l/s

Dla deszczu maksymalnego sekundowego równego 28,1 l/s dobrano kanał o średnicy DN300 mm, dla spadku 0,1% wypełnienie 68%, prędk. v=0,56 m/s.

4.4.4 Wykonywanie robót

Wykonawca przedstawi do zatwierdzenia przez Inspektora nadzoru zarys metodologii robót oraz graficzny terminarz robót określające wszystkie warunki, w których będą wykonywane sieci kanalizacyjne.

4.4.4.1 Warunki gruntowo – wodne

Podstawowe parametry gruntowo-wodne dla niniejszego opracowania:

- warunki gruntowo-wodne określa się jako proste,
- Nawiercone rodzime grunty mineralne: piaski i gliny, są nośne i mogą być podłożem do ułożenia projektowanej kanalizacji deszczowej.
- Woda gruntowa występuje na poziomie ok. 2,0 m p.p.t., - wykop należy utrzymywać w stanie suchym,
- W czasie prac ziemnych należy usunąć nasyp nie budowlany.

4.4.4.2 Roboty ziemne i montażowe na trasie kanalizacji

Wykop należy zabezpieczyć zgodnie z Rozporządzeniem Ministra Infrastruktury z dnia 6.02.2003 r. w sprawie bezpieczeństwa i higieny pracy podczas wykonywania robót budowlanych (Dz. U. Nr 47, poz. 401) oraz PN-B-10736, PN-B-06050, PN-EN 1610.

Przed rozpoczęciem wykonywania wykopów należy wykonać przekopy próbne w celu zlokalizowania istniejącego uzbrojenia. Istniejące uzbrojenie należy zabezpieczyć i podwiesić na szerokości wykopu. Roboty ziemne dla kanałów sieci i przykanalików wykonać w wykopie wąskim, umocnionym systemem szalunków typy BOX. Wykopy należy obsypać wymienionymi gruntami, na piaszczyste w 100%. Wyjście (zejście) po drabinie z wykopu powinno być wykonane z chwilą osiągnięcia głębokości większej niż 1 m od poziomu terenu, w odległości nie przekraczającej co 20 m. W miejscach skrzyżowań z uzbrojeniem istniejącym, typu sieć, kable NN i telekomunikacyjne wykopy należy wykonać ręcznie po 2,00 mb przed i za skrzyżowaniem. Minimalna szerokość wykopu mierzona wewnątrz ściany obudowy powinna być dostosowana do kanału. Szerokość wykopu nie może być zmniejszana podczas montażu kanału na powierzchni i układania całych ciągów rur w wykopie.

Kanalizację deszczową i przykanaliki (z rur PVC), posadowić na podsypce piaskowej 10 cm. Ww. kanalizację obsypać ręcznie na wysokość 30 cm ponad rurę, z ubiciem ręcznym, pozostały wykop zasypać mechanicznie z zagęszczeniem mechanicznym, z wyjątkiem miejsc kolizyjnych, które należy zasypać ręcznie z zagęszczeniem.

Wypełnienie wokół rur oraz obsypkę należy wykonać z piasku, zagęszczonego do Is 1,0 zmodyfikowanej wartości Proctora. Materiał obsypki musi spełniać te same warunki, co materiał do wykonania podłoża. Wypełnienie pozostałej części wykopu zgodnie z materiałem ujętym w kosztorysie. Materiał nie powinnien zawierać elementów o wielkości 300 mm. Aby uniknąć osiadania gruntu pod drogami zasypkę zagęścić do Is 1,0 zmodyfikowanej wartości Proctora.

Niedopuszczalne jest w miejscu wykonywania wykopów prowadzenie jednocześnie innych robót oraz przebywanie osób niezatrudnionych. W czasie wykonywania robót ziemnych miejsca niebezpieczne należy ogrodzić i umieścić napisy ostrzegawcze.

W czasie wykonywania wykopów w miejscach dostępnych dla osób niezatrudnionych przy tych robotach należy wokół wykopów pozostawionych na czas zmroku i w nocy ustawić balustrady o wysokości 1,1 m nad terenem w odległości nie mniejszej niż 1 m od krawędzi wykopu. Balustrady powinny być wyposażone w deskę krawężnikową wysokość 0,15 m oraz być zaopatrzone w światło ostrzegawcze koloru czerwonego. Niezależnie od ustawienia balustrad, w przypadkach uzasadnionych względami bezpieczeństwa wykop należy szczelnie przykryć, w sposób

uniemożliwiający wpadniecie do wykopu i zabezpieczyć balustradami, linami lub taśmami ostrzegawczymi.

Jeżeli teren, na którym są wykonywane roboty ziemne, nie może być ogrodzony, wykonawca robót powinien zapewnić stały dozór.

Przejścia dla pieszych nad wykopami dla ruchu dwukierunkowego powinny mieć szerokość co najmniej 1,2 m a dla ruchu jednokierunkowego co najmniej 0,75 m.

Po obu stronach przejścia (pomostu) muszą znajdować się barierki z poręczami o wysokości 1,10m i deską krawężnikową wysokość 0,15 m.

4.4.5 Roboty instalacyjno-montażowe

Rury powinny być układane zgodnie z wymaganiami norm i wytycznych producentów.

4.4.5.1 Kanały PVC

Kanały deszczowe należy wykonać z rur jednolitych PVC Ø 300 mm, SN12, natomiast przykanaliki z rur jednolitych PVC Ø 160 mm, SN8. Montaż przewodów z PVC prowadzić należy przy temperaturze otoczenia od 0° C do +30° C. Rury musza być układane zawsze kielichami w kierunku przeciwnym do spadku dna kanału na posypce tak, żeby podparcie ich było jednolite. Budowę kanałów prowadzić z projektowanymi spadkami od rzędnych niższych do wyższych. Wyrównywanie spadków rury przez podkładanie kawałków drewna, kamieni lub gruzów jest niedopuszczalne – rura wymaga podbicia na całej długości. w miejscach złączy kielichowych należy wykonywać dołki montażowe o głębokości 10 cm, dla umożliwienia wepchnięcia bosego końca rury lub kształtki w kielich rury. Sposób montażu przewodów powinien zapewnić utrzymanie kierunku spadków zgodnie z niniejszym opracowaniem. Do budowy sieci mogą być zastosowane tylko rury i kształtki z PVC nieposiadające wgnieceń, pęknięć, rys oraz innych uszkodzeń. Sieć prowadzić po uprzednim przygotowaniu podłoża. Podłoże należy profilować w miarę układania odcinków rurociągu. Przewód po ułożeniu powinien ściśle przylegać do podłoża na całej długości, w co najmniej ¼ swego obwodu. Montaż prowadzić zgodnie z projektowanym spadkiem i przy odpowiednim zagłębieniu. Przed zakończeniem dnia roboczego bądź przed zejściem z budowy należy zabezpieczyć końce ułożonego kanału przed zamuleniem.

Połączenia kanałów stosować należy zawsze w studzience. Kąt zawarty między osiami kanałów dopływowego i odpływowego - zbiorczego powinien zawierać się
w granicach od 45° do 90°.

Uszczelnienia złączy przewodów rurowych można wykonać:

1. Specjalnymi fabrycznymi uszczelkami
2. Rury kanałowe należy układać zgodnie z instrukcją montażu podaną przez producenta rur.

4.4.5.2 Studzienki kanalizacyjne prefabrykowane, beton C35/45

Studzienki kanalizacyjne dla kanałów DN 300 mm należy wykonać o średnicy o średnicy 1,0 m.

Przy wykonywaniu studzienek kanalizacyjnych należy przestrzegać następujących zasad:

- studzienki przelotowe powinny być lokalizowane na odcinkach prostych kanałów w odpowiednich odległościach) lub na zmianie kierunku kanału,
- studzienki połączeniowe powinny być lokalizowane na połączeniu jednego lub dwóch kanałów bocznych,
- wszystkie kanały w studzienkach należy łączyć oś w oś,

- studzienki należy wykonywać na uprzednio wzmocnionym (warstwą tłucznia lub żwiru) dnie wykopu i przygotowanym fundamencie betonowym,
- studzienki wykonywać należy w wykopie umocnionym,
- - w przypadku gdy różnica rzędnych dna kanałów w studzience przekracza 0,60 m należy stosować studzienki spadowe-kaskadowe.

Sposób wykonania studzienek (przelotowych, połączeniowych) przedstawiony jest w Katalogu Budownictwa oznaczonego symbolem KB-4.12.1 (7, 6, 8), a ponadto w „Katalogu powtarzalnych elementów drogowych" opracowanym przez „Transprojekt" Warszawa.

Studzienki rewizyjne składają się z następujących części:

- komory roboczej,
- zwężki betonowej,
- dna studzienki,
- włazu kanałowego,
- stopni złazowych.

Komora robocza powinna mieć wysokość minimum 2,0 m. W przypadku studzienek płytkich, (kiedy głębokość ułożenia kanału oraz warunki ukształtowania terenu nie pozwalają zapewnić ww. wysokości) dopuszcza się wysokość komory roboczej mniejszą niż 2,0 m. Przejścia rur kanalizacyjnych przez ściany komory należy wykonać przy użyciu uszczelnianych kształtek przejściowych systemu producenta rur zgodnie z dokumentacją projektową.

Dno studzienki prefabrykowane w formie płyty dennej z wyprofilowaną kinetą.

Kineta w dolnej części (do wysokości równej połowie średnicy kanału) powinna mieć przekrój zgodny z przekrojem kanału, a powyżej przedłużony pionowymi ściankami do poziomu maksymalnego napełnienia kanału. Przy zmianie kierunku trasy kanału kineta powinna mieć kształt łuku stycznego do kierunku kanału, natomiast w przypadku zmiany średnicy kanału powinna ona stanowić przejście z jednego wymiaru w drugi. Spoczniki kinety powinny mieć spadek, co najmniej 3 ‰ w kierunku kinety. Studzienki usytuowane w pasach drogowych (lub innych miejscach narażonych na obciążenia dynamiczne) powinny mieć właz żeliwny typu ciężkiego, z wypełnieniem betonowym.

Poziom włazu w powierzchni utwardzonej powinien być z nią równy. W ścianie komory roboczej należy zamontować mijankowo stopnie złazowe w dwóch rzędach, w odległościach pionowych 0,30 m i w odległości poziomej osi stopni 0,30 m.

4.4.5.3 Wpusty deszczowe

W celu odwodnienia nawierzchni jezdni, zaprojektowano wpusty deszczowe przykrawężnikowe i podkrawężnikowe z osadnikiem głębokości 0,7 m, o średnicy DN500. Miejsce lokalizacji oraz rzędne projektowanych wpustów deszczowych przedstawiono na planie sytuacyjnym.

Studzienki wpustowe wykonać w wersji betonowej, z betonu C35/45, z nasadą żeliwną, klasy D400,zgodnie z PN-EN124:2000. Wust krawężnikowo-jezdniowy powinien mieć nasadę klasy C250. Studzienki należy posadowić na warstwie podsypki piaskowej grubości 20 cm.

4.4.5.4 Miejsca skrzyżowań z istniejącym uzbrojeniem.

Należy zachować normatywne odległości od istniejących sieci przy prowadzeniu równoległym przewodów i skrzyżowaniach. W rejonach kolizji wszelkie roboty ziemne wykonać ręcznie. Przed przystąpieniem do robót wymagane jest powiadomienie odpowiednich jednostek branżowych.

W przypadku natrafienia na niezinwentaryzowane uzbrojenie podziemne, zaistniały fakt należy zgłosić odpowiedniej jednostce branżowej i służbie geodezyjnej.
Roboty ziemne w miejscach kolizji z innymi sieciami prowadzić pod nadzorem właścicieli tych sieci.
Wszystkie napotkane na trasie wykonywanego wykopu rurociągi podziemne, krzyżujące się lub równoległe do wykopu powinny zostać zabezpieczone przed uszkodzeniem. Istniejące wodociągi, kable, podwieszać do konstrukcji wsporczych wykonanych indywidualnie na budowie w trakcie prowadzenia robót. Po wykonaniu skrzyżowań przestrzeń pomiędzy kanałem a uzbrojeniem istniejącym wypełnić mieszanką żwirowo-piaskową.
Ponadto należy stosować się do warunków zawartych w Rozp. Min. Przem. i Handlu z dnia 14.11.1995 (Dz. U. nr 139 z dnia 7.12.1995) i w Rozp. Min. Gosp. z dnia 30.07.2001 (Dz. U. nr 97/2001 z dnia 11.09.2001.

4.4.5.5 Zasypywanie i zagęszczanie gruntu

1) Do wykonania zasypki należy przystąpić natychmiast po odbiorze posadowienia sieci, przykanaliki.
2) Zasyp wykopu wykonać z dwóch warstw:
- warstwy ochronnej rury – obsypki
- warstwy wypełniającej – zasypki

3) Obsypkę wykonywać warstwami o grubości 0,1 – 0,15 m, zagęszczając każdą warstwę.
4) Obsypkę prowadzić aż do uzyskania zagęszczonej warstwy o grubości 0,3 m ponad wierzch rury. Należy zwrócić uwagę na zabezpieczenie rur przed przemieszczaniem się podczas obsypywania i zagęszczania.
5) Dla zapewnienia całkowitej stabilności konieczne jest zadbanie o to, aby materiał obsypki szczelnie wypełniał przestrzeń pod rurą. Do upychania warstw obsypki pod rurą można użyć drewnianych ubijaków, np. deski. Minimalna szerokość obsypki
po obu bokach rury powinna wynosić 30 cm.
6) Uzupełnienie obsypki wzdłuż rury wykonywać podając grunt z najmniejszej możliwej wysokości. Niedopuszczalne jest spuszczanie mas ziemi z samochodu, przyczepy bezpośrednio na rurę.
7) Podczas wykonywania kolejnych warstw obsypki należy zapewnić odpowiednie podparcie rur po bokach.
8) Stosowanie ubijaków metalowych dopuszczalne jest w odległości minimum 10 cm od rury. Pierwsze warstwy (aż do osi rury) powinny być zagęszczane ostrożnie, aby uniknąć uniesienia rury.
9) Po wypełnieniu wykopu do ½ wysokości rury, ubijanie warstw obsypki powinno przebiegać w kierunku od ścian wykopu do rury.
10) Mechaniczne zagęszczanie nad rurą można rozpocząć, gdy nad jej wierzchem wykonana jest warstwa obsypki o grubości, co najmniej 30 cm.
11) Do czasu przeprowadzenia próby szczelności przewodu, złącza powinny być odsłonięte. Po pozytywnej próbie szczelności, złącza zasypać, stosując powyższe zalecenia.
12) Materiał użyty na obsypkę studni musi być taki sam, jak użyty do wykonania obsypki rur kanalizacyjnych.
13) Po wykonaniu obsypki przystąpić do wykonania zasypki.
14) Przy zasypywaniu studni dokładnie i równomiernie wypełnić i zagęścić górną część przy studni.

4.4.6 Uwagi końcowe

Przed przystąpieniem do robót należy zawiadomić właścicieli wszystkich sieci podziemnych i nadziemnych znajdujących się w rejonie prowadzonych robót.
Podczas prowadzenia prac związanych z przebudową drogi należy zwracać uwagę na istniejące obudowy urządzeń a po zakończeniu robót zgłosić do odbioru.
W przypadku natrafienia w trakcie prowadzenia robót ziemnych na nie wykazane inwentaryzacją uzbrojenia podziemne, roboty należy przerwać i wezwać na budowę zainteresowane strony w celu podjęcia decyzji dotyczącej likwidacji kolizji.
Po wykonaniu robót związanych z budową sieci kanalizacji wykonawca zobowiązany jest do przywrócenia pierwotnego stanu terenu objętego zakresem robót.
Przed zasypaniem wykopu należy wykonać inwentaryzację sieci i przykanalików przez uprawnione biuro geodezyjne.
Należy bezwzględnie zapoznać się z instrukcja transportu, składowania i montażu producenta zastosowanych materiałów. Próby szczelności należy przeprowadzić
z godnie z PN-92/B-10735.
Wszystkie roboty objęte niniejszą dokumentacją wykonać przy zachowaniu aktualnie obowiązujących przepisów BHP i p.poż.

4.5 Ochrona środowiska

Inwestycja nie będzie miała negatywnego wpływu na środowisko.

4.6 Ochrona dziedzictwa kulturowego i zabytków oraz dóbr kultury współczesnej

Inwestycja według miejscowego plany zagospodarowania przestrzennego dla terenów miasto Krobia jest zlokalizowana częściowo w strefie ścisłej ochrony konserwatorskiej B.

4.7 Obszar oddziaływania obiektu.

Przepisy prawa w oparciu, o które dokonano określenia obszaru oddziaływania obiektu o którym mowa w art. 3 pkt. 20 Ustawa z dnia 07 lipca 1994 roku – Prawo budowlane (opracowano na podstawie: Dz. U. z 2013 r., poz. 1409 z późn. zm.): Rozporządzenie Ministra Transportu i Gospodarki Morskiej z dnia 2 marca 1999 (Dz.U. 2016 poz.124) r. w sprawie warunków technicznych, jakim powinny odpowiadać drogi publiczne i ich usytuowanie.
Zasięg obszaru oddziaływania obiektu mieści się w całości na działkach, na których został zaprojektowany i określony w pkt. 4.1

4.7 Wymagania ogólne i szczegółowe wykonania robót drogowych

Wymagania ogólne

Roboty należy wykonać zgodnie z wymaganiami Prawa Budowlanego:

- roboty należy wykonać zgodnie z dokumentacją projektową,
- w czasie prowadzenia robót należy przestrzegać przepisów i norm dotyczących ochrony środowiska naturalnego,
- w czasie prowadzenia robót należy przestrzegać przepisów ochrony przeciw pożarowej, bhp, ochrony interesów osób trzecich a w szczególności zapewnić, w miarę możliwości dojazd do posesji

- w czasie prowadzenia robót należy przestrzegać wszystkie przepisy związane z wykonywanymi robotami.

Wymagania szczegółowe

Warunki techniczne wykonania i odbioru robót zawierają Polskie Normy i normy branżowe oraz specyfikacje techniczne robót podane przez zleceniodawcę.

Wymagania dla materiałów przeznaczonych do robót, jakości, obmiaru i odbioru zawierają Polskie Normy i normy branżowe lub aprobaty techniczne IBDiM. oraz Rozporządzenie Ministra Transportu i Gospodarki Morskiej z dnia 2 marca 1999 r, Dz. U. nr 43.

Wykonawca jest zobowiązany do dochowania należytej staranności w podejmowanych działaniach. Roboty budowlano-montażowe winien wykonywać ściśle w oparciu o projekt techniczny oraz szczegółowe specyfikacje techniczne wykonania i odbioru robót.

Opracował:
mgr inż. Jakub Starczewski

III. BIOZ

INFORMACJA DOTYCZĄCA BEZPIECZEŃSTWA I OCHRONY ZDROWIA

Nazwa obiektu budowlanego:

Budowa ciągu pieszo – rowerowego wzdłuż ulicy Jutrosińskiej w Krobi, od ul. Nowej do ul. Wiosennej.

Lokalizacja:

Inwestycja jest zlokalizowana w województwie wielkopolskim, powiat gostyński, obręb Krobia, Krobia-miasto, na działkach:

781/1, 1024/1,obręb Krobia

Inwestor:

Powiat Gostyński
ul. Wrocławska 256,
63-800 Gostyń

Projektant:

Tomasz Bem
BEM PROJEKT
ul. Mickiewicza 10
63-840 Krobia
tel. 728-809-221
NIP 696-176-79-12
REGON 301588859

Data: sierpień 2018r.

Zakres robót i kolejność ich realizacji.

1.1 Zakres robót i kolejność ich realizacji.

1.1.1 D-01.00.00 Roboty przygotowawcze

1.1.1.1 D-01.01.01a Odtworzenie trasy i punktów wysokościowych oraz sporządzenie inwentaryzacji geodezyjnej powykonawczej drogi

1.1.1.2 D-01.02.04 Rozbiórka elementów dróg

1.1.2 D-02.00.00 Roboty ziemne

1.1.2.1 D-02.01.01 Wykonanie wykopów

1.1.2.2 D-02.03.01 Wykonanie nasypów

1.1.3 D-03.00.00 Odwodnienie korpusu drogowego

1.1.3.1 D-03.02.01 Kanalizacja deszczowa

1.1.4 D-04.00.00 Podbudowa

1.1.4.1 D-04.01.01 Koryto wraz z profilowaniem i zagęszczanie podłoża

1.1.4.2 D-04.04.02a Podbudowa zasadnicza z mieszanki kruszywa niezwiązanego

1.1.4.3 D-04.05.01a Podbudowa i ulepszone podłoże z mieszanki kruszywa związanego hydraulicznie cementem

1.1.5 D-05.00.00 Nawierzchnia

1.1.5.1 D-05.03.23a Nawierzchnia z brukowej kostki betonowej dla dróg i ulic oraz placów i chodników

1.2 Wykaz istniejących obiektów budowlanych

W pasie drogowym oraz w jego sąsiedztwie zlokalizowano:

- kanalizacja deszczowa
- kanalizacja sanitarna
- sieć wodna
- linie gazowe
- linie telekomunikacyjne
- oraz oświetlenie uliczne i sieć linii średniego napięcia,

Nie wyklucza się występowania innych urządzeń obcych, których nie przedstawiają podkłady geodezyjne.

1.3 Wykaz elementów zagospodarowania terenu mogących stwarzać zagrożenie bezpieczeństwa.

Uzbrojenie podziemne terenu wg danych naniesionych na mapach geodezyjnych.

1.4 Wykaz przewidywanych zagrożeń wynikających z realizacji robót budowlanych.

1.4.1 Zagrożenie zerwania podziemnych przewodów sieci: kanalizacji deszczowej, kanalizacji sanitarnej, wodnej, gazowej, telekomunikacyjnej, telewizyjnej oświetlenia ulicznego, średniego napięcia oraz innych urządzeń podziemnych, których nie przedstawiają podkłady geodezyjne.

1.4.2 Zagrożenie przy robotach przygotowawczych.

1.4.3 Zagrożenie przy robotach ziemnych.

1.4.4 Zagrożenie przy odwodnieniu korpusu drogowego.

1.4.5 Zagrożenie przy wykonywaniu podbudowy.

1.4.6 Zagrożenie przy wykonywaniu nawierzchni.

1.4.7 Zagrożenie przy robotach wykończeniowych.

1.4.8 Zagrożenie przy wbudowywaniu elementów ulic.

1.4.9 Zagrożenie przy wykonywaniu Innych robót.

1.4.10 Zagrożenie obsunięcia się materiałów luźnych i elementów sztukowych przy załadunku, rozładunku i wbudowaniu materiałów znajdujących zastosowanie przy realizacji zadania.

1.4.11 Zagrożenie związane z pracą sprzętu wibrującego przy zagęszczaniu elementów konstrukcyjnych.

1.4.12 Zagrożenie wynikające z pracy wykonywanej w czasie ruchu maszyn i pojazdów.

1.4.13 Zagrożenie wjazdu na budowę osób nieupoważnionych.

1.5 Prowadzenie instruktażu pracowników przed przystąpieniem do realizacji robót.

1.5.1 Instruktaż dotyczący zasad bezpieczeństwa pracy w obrębie podziemnych przewodów sieci: gazowej, telekomunikacyjnej i telewizyjnej oraz innych urządzeń podziemnych, których nie przedstawiają podkłady geodezyjne.

1.5.2 Instruktaż dotyczący zasad bezpieczeństwa przy wykonywaniu robót przygotowawczych.

1.5.3 Instruktaż dotyczący zasad bezpieczeństwa przy robotach ziemnych.

1.5.4 Instruktaż dotyczący zasad bezpieczeństwa przy odwodnieniu korpusu drogowego.

1.5.5 Instruktaż dotyczący zasad bezpieczeństwa przy wykonywaniu podbudowy.

1.5.6 Instruktaż dotyczący zasad bezpieczeństwa przy wykonywaniu nawierzchni.

1.5.7 Instruktaż dotyczący zasad bezpieczeństwa przy robotach wykończeniowych.

1.5.8 Instruktaż dotyczący zasad bezpieczeństwa przy wykonywaniu elementów ulic.

1.5.9 Instruktaż dotyczący zasad bezpieczeństwa przy wykonywaniu innych robót.

1.5.10 Instruktaż dotyczący zasad bezpieczeństwa przy załadunku, rozładunku i wbudowaniu materiałów znajdujących zastosowanie przy realizacji zadania.

1.5.11 Instruktaż dotyczący pracy sprzętu wibrującego przy zagęszczaniu elementów konstrukcyjnych.

1.5.12 Instruktaż dotyczący zasad bezpieczeństwa przy wykonywaniu pracy pod ruchem maszyn i pojazdów.

1.5.13 Instruktaż dotyczący udzielania pierwszej pomocy w sytuacji zaistnienia wypadku na budowie.

1.6 Zatwierdzony przez Organ Zarządzający Ruchem Projekt Czasowej Organizacji Ruchu zapewniający oznakowanie i zabezpieczenie robót na czas realizacji zadania.

1.7 Wskazanie środków technicznych i organizacyjnych, zapobiegających niebezpieczeństwom wynikającym z wykonywania robót budowlanych w strefach szczególnego zagrożenia zdrowia lub w ich sąsiedztwie, w tym zapewniającym bezpieczną i sprawną komunikację, umożliwiającą szybką ewakuację na wypadek pożaru, awarii i innych zagrożeń.

1.7.1 Organizacja ruchu i sposób zabezpieczenia miejsca robót.

1.7.1.1 Czasowa organizacja ruchu.

Na podstawie uzgodnienia z Zamawiającym organizacja ruchu na czas zabezpieczenia robót zostanie opracowana i wprowadzona przez wykonawcę w postępowaniu przetargowym obejmującym realizację zadania.

Rozporządzenia Ministra Transportu i Gospodarki Morskiej w sprawie szczegółowych warunków zarządzania ruchem na drogach stanowi podstawę do zgłoszenia robót

prowadzonych w pasie drogi powiatowej. Oznakowane i prowadzenie robót należy realizować w oparciu o projekt oznakowania i zabezpieczenia budowy. Jednostka prowadząca roboty zgłasza do właściwego organu zarządzającego ruchem miejsce, datę i czas wykonania robót oraz schemat oznakowania robót zgodny z istniejącą sytuacją na danej drodze. O miejscu i czasie robót powiadamia również właściwego Komendanta Policji oraz zarząd drogi.

Przedmiotowe opracowanie ma na celu zapewnić sprawną i bezpieczną realizację zadania przez wykonawcę, spowodować właściwy nadzór jednostek odpowiedzialnych za bezpieczeństwo i organizację ruchu na drodze oraz zapewnić bezpieczeństwa bezpośrednich uczestników ruchu.

1.7.1.2 Zapewnienie dostępu do telefonu.

1.7.1.3 W porozumieniu i pod nadzorem jednostek administrujących sieciami (przewodami) urządzeń podziemnych namierzyć, udokumentować i oznakować ich przebieg, w celu zapewnienia bezpieczeństwa robót oraz uniknięcia ewentualnych uszkodzeń urządzeń.

1.7.1.4 Wyznaczyć strefy niebezpieczne w rejonie robót realizowanych w bliskim sąsiedztwie uzbrojenia podziemnego.

1.7.1.5 W widocznym miejscu placu budowy, zgodnie z obowiązującymi przepisami ustawić punkt zaopatrzony w sprzęt przeciw pożarowy oraz apteczkę pierwszej pomocy.

1.7.1.6 Zachować podczas robót bezwzględny ład i porządek na terenie budowy.

1.7.1.7 Tylko wyroby i materiały budowlane spełniające wymogi właściwych norm mogą być stosowane przy realizacji zadania.

W czasie wykonywania robót budowlanych należy bezwzględnie przestrzegać warunków technicznych i technologicznych wykonania i odbioru robót budowlano – montażowych określonych w przepisach Ministerstwa Gospodarki Przestrzennej i Budownictwa z uwzględnieniem warunków BHP.

IV. Część rysunkowa

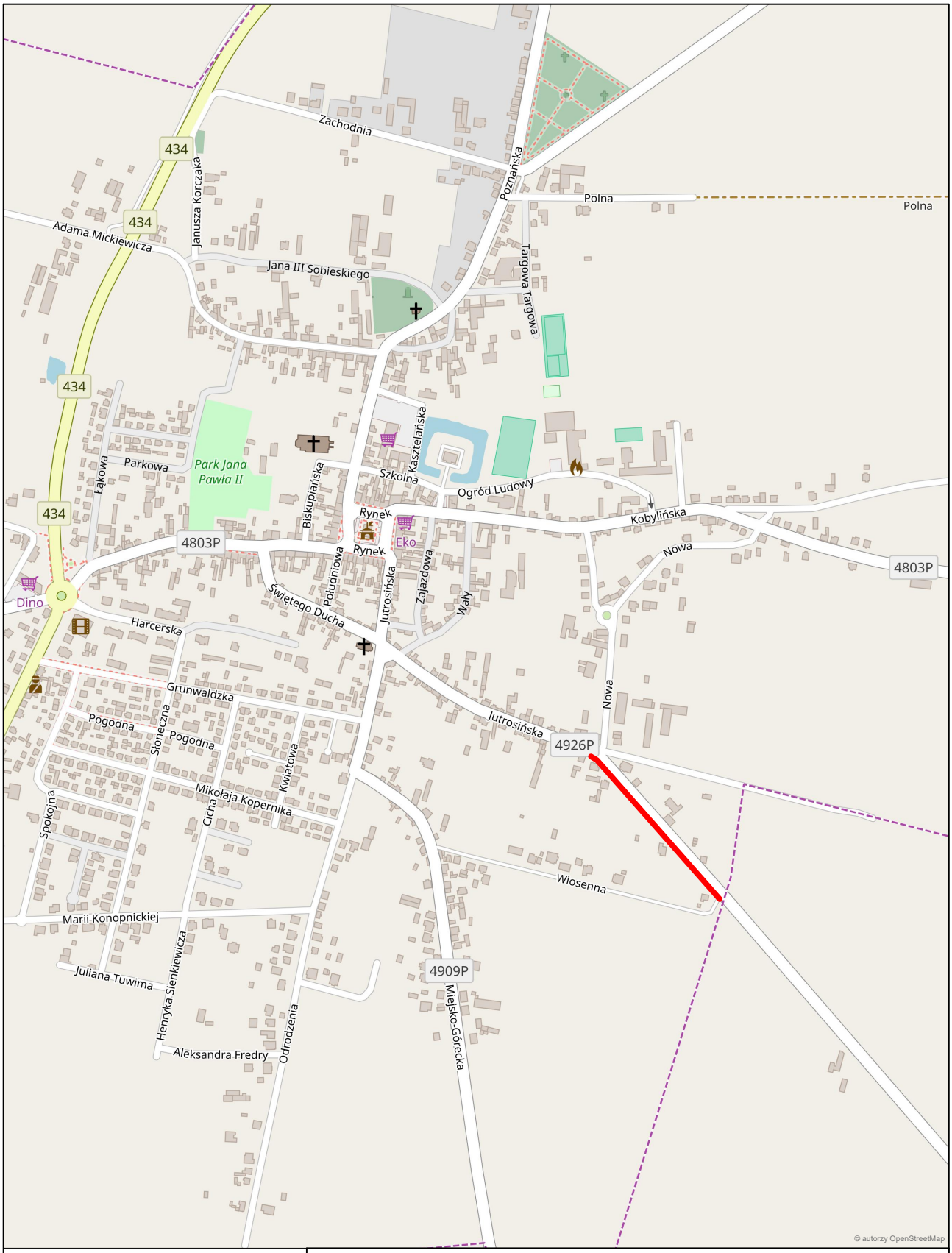

lokalizacja inwestycji

Tomasz Bem BEM Projekt

ul. Adama Mickiewicza 10, 63-840 Krobia (Tel 728-809-221)

Nazwa zadania	Budowa ciągu pieszo - rowerowego wzdłuż ul. Jutrosińskiej w Krobi, od ul. Nowej do ul. Wiosennej		
Inwestor	Powiat Gostyński ul. Wrocławska 256; 63-800 Gostyń	Stadium	PB
Adres obiektu	ul. Jutrosińska, 63-840 Krobia	Skala	-
Rysunek	**PLAN ORIENTACYJNY**	Rysunek nr	1
		Data oprac.	08.2018

Funkcja	Tytuł, imię i nazwisko	Specjalność	Nr upr. bud.	Podpis
Autor projektu	mgr inż. Jakub Starczewski	Drogowa	WKP/0306/PWOD/13	
Opracował	inż. Tomasz Bem	-	-	

MAPA DO CELÓW PROJEKTOWYCH

Oznaczenie kancelaryjne zgłoszenia pracy geodezyjnej		GN.Gk.6640.990.2018
Miejscowość		Krobia
Jednostka ewidencyjna	identyfikator	300403_4
	nazwa	Krobia - miasto
Obręb ewidencyjny	identyfikator	0001
	nazwa	Krobia
Skala mapy		1:500
Nazwa układu współrzędnych	prostokątnych płaskich	2000_18
	wysokości	Kronstadt 60
Oznaczenie granic obszaru, który był przedmiotem aktualizacji		—
Oznaczenie i informacje o skuteczności gruntowych miejscach wpływ na zagospodarowanie gruntów zlokalizowanych w granicach projektowanej inwestycji		nie badano
Oznaczenie i symbol konturu użytku gruntowego, który nie jest ujawniony w bazie danych ewidencji gruntów i budynków		nie badano
Data opracowania mapy		IX-05-2018

Grzegorz Zygmunt
ul. Powstańców Wielkopolskich 22, 63-840 Krobia
tel.: 796 064 646
NIP 696-185-41-24 REGON 300306171
Numer ewid. uprawnień zawodowych
(pieczęć imienna, nr uprawnień)
(pieczęć imienna i podpis osoby reprezentującej wykonawcę)

KIEROWNIK ROBOTY
(GEODETA UPRAWNIONY)
Zygmunt Grzegorz
Świadectwo 2841
(imię i nazwisko, nr uprawnień)
(pieczęć imienna i podpis uprawnionej osoby kierującej robotą)

Poświadcza się, że niniejszy dokument został opracowany w wyniku prac geodezyjnych i kartograficznych, których rezultaty zawiera operat techniczny wpisany do ewidencji materiałów państwowego zasobu geodezyjnego i kartograficznego

STAROSTA GOSTYŃSKI

P.3004.2018.996
(identyfikator ewidencyjny materiału zasobu - operatu technicznego)

2018 - 06 - 01
(data wpisania operatu technicznego do ewidencji materiałów zasobu)

(imię, nazwisko i podpis osoby reprezentującej organ)

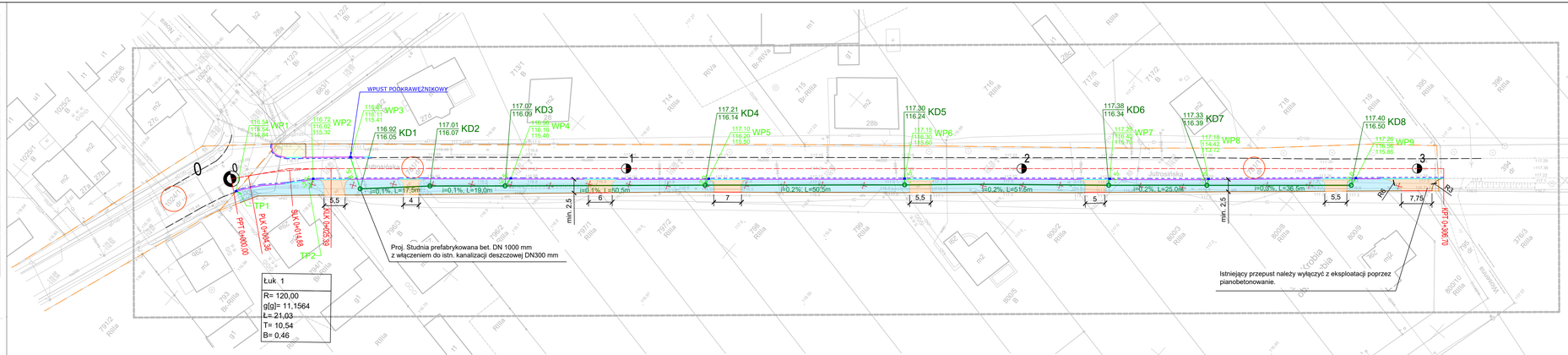

STAN ISTNIEJĄCY

W obszarze pasa drogowego przewidzianym pod budowę ciągu pieszo-rowerowego znajduje się częściowo zadrzewione nieutwardzone pobocze. Teren pod projektowany chodnik natomiast stanowi nieutwardzone pobocze pokryte niską zielenią. Istniejące zjazdy posiadają nawierzchnię z kostki brukowej lub utwardzoną kruszywem.

STAN PROJEKTOWANY

W ramach projektu planuje się budowę ciągu pieszo-rowerowego (oraz krótkiego fragmentu chodnika) z kostki betonowej typu Behaton, koloru szarego. Projektowana nawierzchnia od strony jezdni zostanie ograniczona krawężnikiem betonowym 15x30 cm natomiast od strony zieleni obrzeżem betonowym 8x30 cm.

OZNACZENIA

- ciąg pieszo-rowerowy z kostki betonowej bezfazowej koloru szarego
- nawierzchnia zjazdu z kostki betonowej koloru grafitowego
- nawierzchnia chodnika z kostki betonowej koloru szarego
- krawężnik betonowy wysoki 15x30 cm
- krawężnik betonowy obniżony 15x30 cm
- obrzeże betonowe 8x30 cm
- opornik betonowy 12x30 cm
- krawędź jezdni
- granica działek objętych inwestycją
- ściek przykrawężnikowy
- sieć kanalizacji deszczowej z rur litych PVC Ø315 mm, SN12
- przykanalik do wpustów ulicznych z rur litych PVC Ø160, SN12
- projektowany wpust deszczowy
- projektowana studnia
- drzewo do usunięcia
- numery działek

Tomasz Bem BEM Projekt
ul. Adama Mickiewicza 10, 63-840 Krobia (Tel 728-809-221)

Nazwa zadania	Budowa ciągu pieszo - rowerowego wzdłuż ul. Jutrosińskiej w Krobi, od ul. Nowej do ul. Wiosennej		
Inwestor	Powiat Gostyński ul. Wrocławska 256, 63-800 Gostyń	Stadium	PB
Adres obiektu	ul. Jutrosińska, 63-840 Krobia	Skala	1:500
Rysunek	**PROJEKT ZAGOSPODAROWANIA TERENU**	Rysunek nr	2
		Data oprac.	08.2018

Funkcja	Tytuł, imię i nazwisko	Specjalność	Nr upr. ibwt	Podpis
Autor projektu	mgr inż. Jakub Starzyewski	Drogowa	WKP/0006/PWOD/13	
Sprawdzający	mgr inż. Agata Pawlikowska	Drogowa	222/DO5/08	
Opracował	inż. Tomasz Bem	-	-	

PRZEKRÓJ NORMALNY - CIĄG PIESZO - ROWEROWY

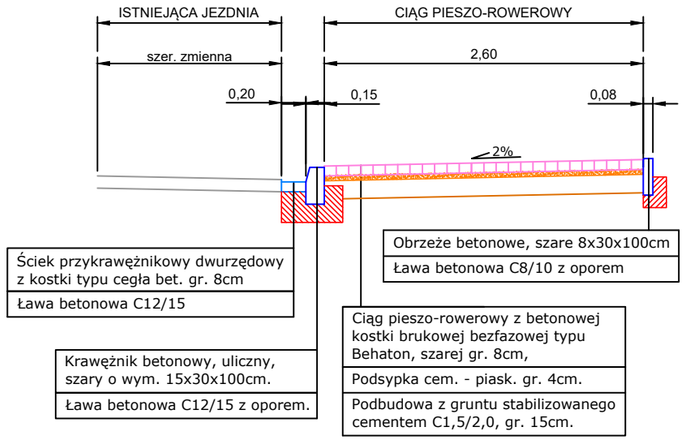

PRZEKRÓJ NORMALNY - CHODNIK

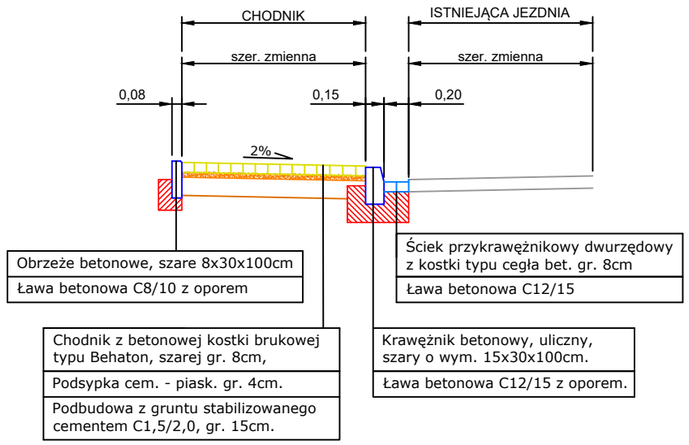

PRZEKRÓJ NORMALNY - ZJAZD

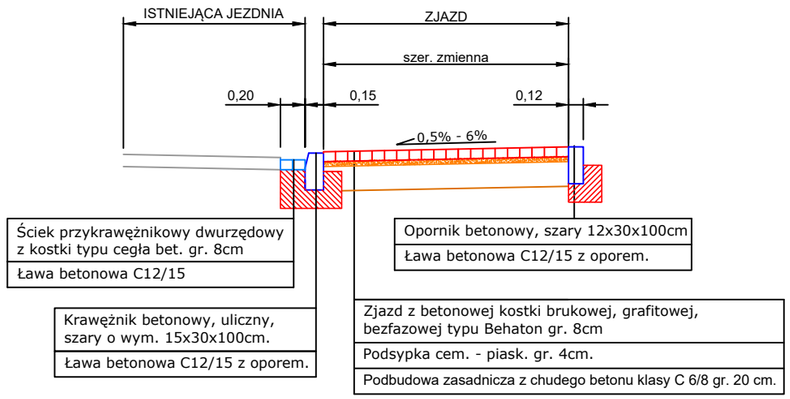

Tomasz Bem BEM Projekt ul. Adama Mickiewicza 10, 63-840 Krobia (Tel 728-809-221)				
Nazwa zadania	Budowa ciągu pieszo - rowerowego wzdłuż ul. Jutrosińskiej w Krobi, od ul. Nowej do ul. Wiosennej			
Inwestor	Powiat Gostyński ul. Wrocławska 256; 63-800 Gostyń		Stadium	PB
Adres obiektu	ul. Jutrosińska, 63-840 Krobia		Skala	1:50
Rysunek	**PRZEKRÓJ NORMALNY**		Rysunek nr	3
			Data oprac.	08.2018
Funkcja	Tytuł, imię i nazwisko	Specjalność	Nr upr. bud.	Podpis
Autor projektu	mgr inż. Jakub Starczewski	Drogowa	WKP/0306/PWOD/13	
Sprawdzający	mgr inż. Agata Pawlikowska	Drogowa	222/DOŚ/08	
Opracował	inż. Tomasz Bem	-	-	

Szczegół konstrukcyjny nr 1
krawężnik przy chodniku lub ciągu pieszo-rowerowym

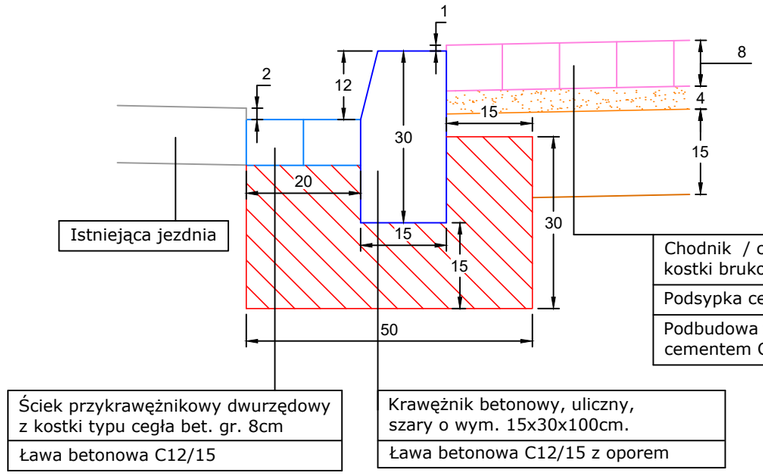

Szczegół konstrukcyjny nr 2
obrzeże przy chodniku lub ciągu pieszo-rowerowym

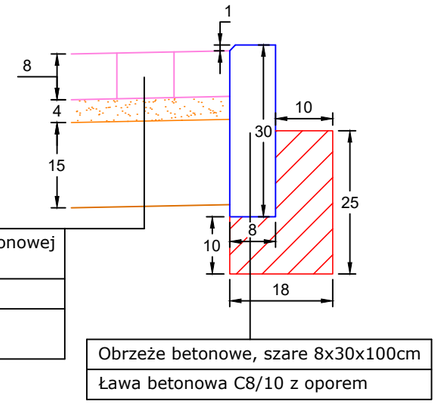

Szczegół konstrukcyjny nr 3
krawężnik obniżony przy zjeździe

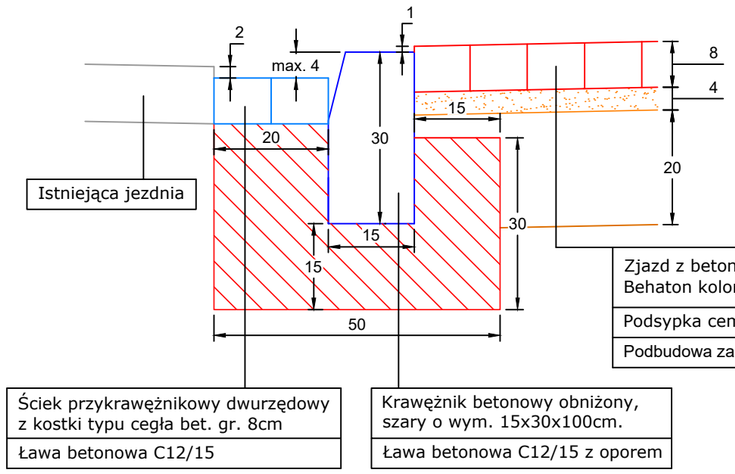

Szczegół konstrukcyjny nr 4
opornik przy zjeździe

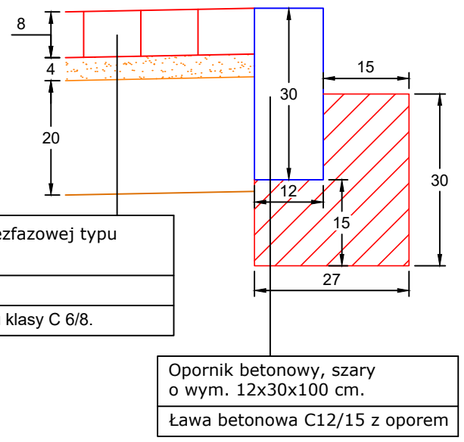

Tomasz Bem BEM Projekt ul. Adama Mickiewicza 10, 63-840 Krobia (Tel 728-809-221)				
Nazwa zadania	Budowa ciągu pieszo - rowerowego wzdłuż ul. Jutrosińskiej w Krobi, od ul. Nowej do ul. Wiosennej			
Inwestor	Powiat Gostyński ul. Wrocławska 256; 63-800 Gostyń		Stadium	PB
Adres obiektu	ul. Jutrosińska, 63-840 Krobia		Skala	1:10
Rysunek	**SZCZEGÓŁY KONSTRUKCYJNE**		Rysunek nr	4
			Data oprac.	08.2018
Funkcja	Tytuł, imię i nazwisko	Specjalność	Nr upr. bud.	Podpis
Autor projektu	mgr inż. Jakub Starczewski	Drogowa	WKP/0306/PWOD/13	
Sprawdzający	mgr inż. Agata Pawlikowska	Drogowa	222/DOŚ/08	
Opracował	inż. Tomasz Bem	-	-	

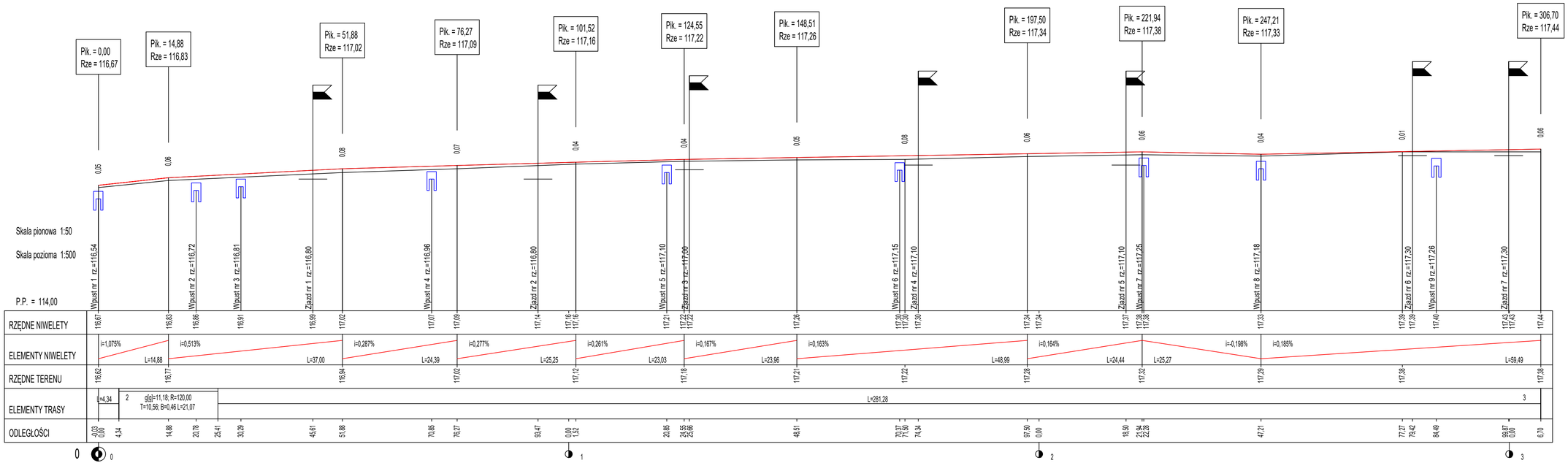

Tomasz Bem BEM Projekt ul. Adama Mickiewicza 10, 63-840 Krobia (Tel 728-809-221)				
Nazwa zadania	Budowa ciągu pieszo - rowerowego wzdłuż ul. Jutrosińskiej w Krobi, od ul. Nowej do ul. Wiosennej			
Inwestor	Powiat Gostyński ul. Wrocławska 256; 63-800 Gostyń		Stadium	PB
Adres obiektu	ul. Jutrosińska, 63-840 Krobia		Skala	1:50/500
Rysunek	**PRZEKRÓJ PODŁUŻNY**		Rysunek nr	5
			Data oprac.	08.2018
Funkcja	Tytuł, imię i nazwisko	Specjalność	Nr upr. bud.	Podpis
Autor projektu	mgr inż. Jakub Starczewski	Drogowa	WKP/0306/PWOD/13	
Sprawdzający	mgr inż. Agata Pawlikowska	Drogowa	222/DOS/08	
Opracował	inż. Tomasz Bem	-	-	

MAPA DO CELÓW PROJEKTOWYCH

Oznaczenie kancelaryjne zgłoszenia pracy geodezyjnej		GN.GK.6640.990.2018
Miejscowość		Krobia
Jednostka ewidencyjna	identyfikator	300403_4
	nazwa	Krobia - miasto
Obręb ewidencyjny	identyfikator	0001
	nazwa	Krobia
Skala mapy		1:500
Nazwa układu współrzędnych	prostokątnych płaskich	2000_18
	wysokości	Kronsztadt 60
Oznaczenie granic obszaru, który był przedmiotem aktualizacji		
Oznaczenie i informacje o służebnościach gruntowych mających wpływ na zagospodarowanie gruntów zlokalizowanych w granicach projektowanej inwestycji		nie badano
Oznaczenie i symbol konturu użytku gruntowego, który nie jest ujawniony w bazie danych ewidencji gruntów i budynków		nie badano
Data opracowania mapy		18-05-2018.

Grzegorz Zygmunt
ul. Powstańców Wielkopolskich 22, 63-840 Krobia
tel.: 796-984-946
NIP 696-186-41-24 REGON 300396171
Nazwa(imię i nazwisko) wykonawcy i podpis osoby reprezentującej wykonawcę

KIEROWNIK ROBÓT GEODEZJA UPRAWNIONY
Zenon Kadziszczak
Świadectwo 2041
Imię i nazwisko, nr uprawnień i podpis osoby uprawnionej którą opracował mapę

Poświadcza się, że niniejszy dokument został opracowany w wyniku prac geodezyjnych i kartograficznych, których rezultaty zawiera operat techniczny wpisany do ewidencji materiałów państwowego zasobu geodezyjnego i kartograficznego

STAROSTA GOSTYŃSKI

P.3004.2018.999
(identyfikator ewidencyjny materiału zasobu - operatu technicznego)

2018 -06- 01
(data wpisania operatu technicznego do ewidencji materiałów zasobu)

(imię, nazwisko i podpis osoby reprezentującej organ)

Z upoważnienia
Starosty Gostyńskiego
Kierownik Referatu
Państwowego Zasobu Geodezyjnego i Kartograficznego
dokumentacji geodezyjnej i kartograficznej

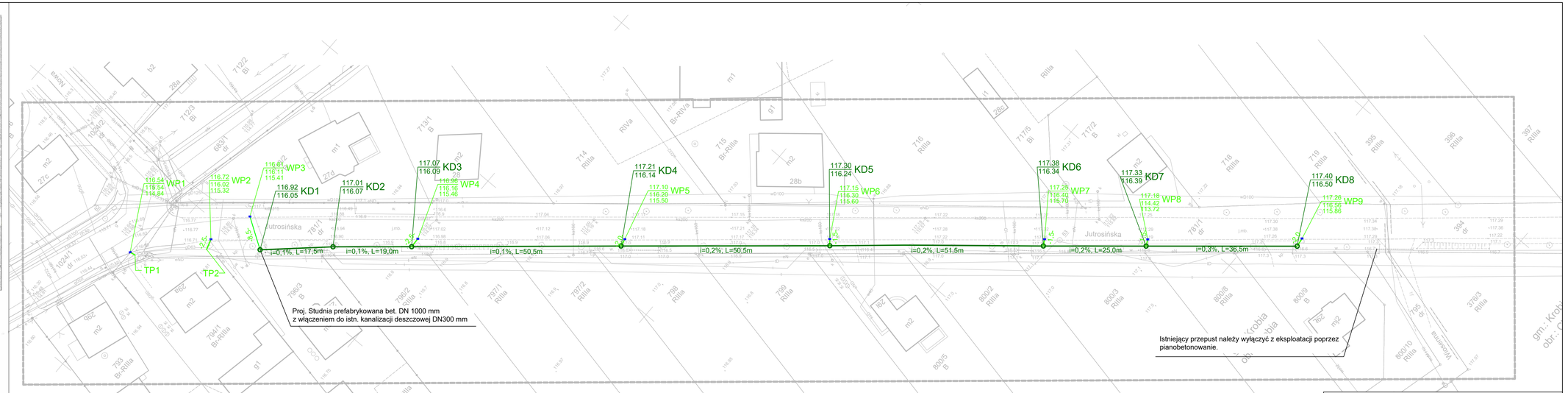

OZNACZENIA

- sieć kanalizacji deszczowej z rur litych PVC Ø315 mm, SN12
- przykanalik do wpustów ulicznych z rur litych PVC Ø160, SN12
- projektowany wpust uliczny
- projektowana studnia

Tomasz Bem BEM Projekt
ul. Adama Mickiewicza 10, 63-840 Krobia (Tel 728-809-221)

Nazwa zadania	Budowa ciągu pieszo - rowerowego wzdłuż ul. Jutrosińskiej w Krobi, od ul. Nowej do ul. Wiosennej			
Inwestor	Powiat Gostyński ul. Wrocławska 256; 63-800 Gostyń		Stadium	PB
Adres obiektu	ul. Jutrosińska, 63-840 Krobia		Skala	1:500
Rysunek	**MAPA SYTUACYJNA KANALIZACJA DESZCZOWA**		Rysunek nr	6
			Data oprac.	08.2018
Funkcja	Tytuł, imię i nazwisko	Specjalność	Nr upr. bud.	Podpis
Projektant	Mgr inż. Maciej Zdziabek	Sanitarna	WKP/0360/PWOS/12	
Sprawdził	mgr inż. Krzysztof Wojciech	Sanitarna	WKP/0167/PWOS/13	

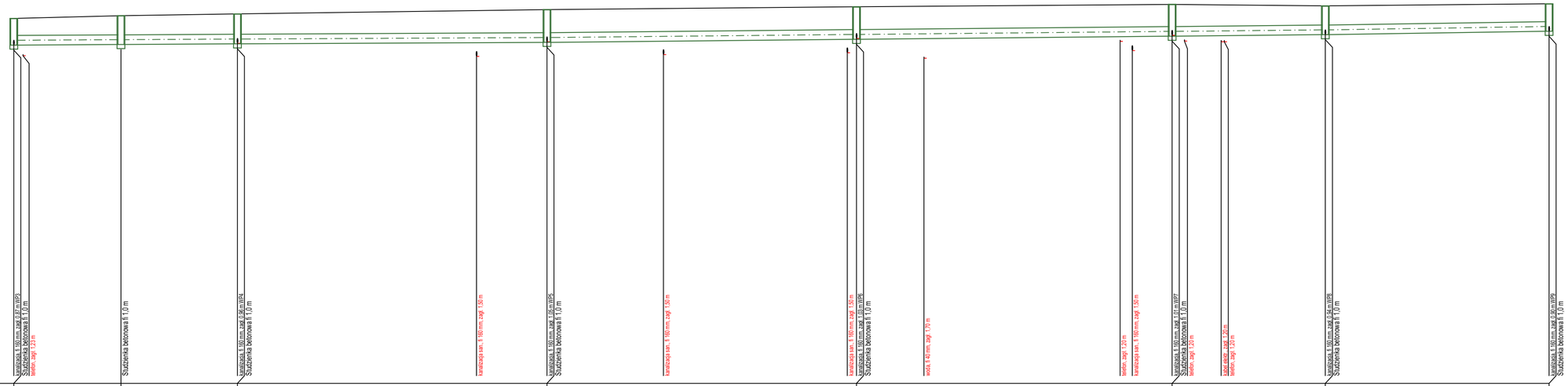

poziom por.105,00 m n.p.m.

Węzeł	KD1	KD2	KD3	KD4	KD5	KD6	KD7	KD8
Rzędna terenu [m n.p.m.]	116,92	117,01	117,07	117,21	117,30	117,38	117,33	117,40
Rzędna dna rury [m n.p.m.]	116,05 116,05	116,07	116,09 116,13	116,14 116,18	116,24 116,24 116,26	116,32 116,33 116,34 116,34 116,38 116,38	116,39	116,50
Zagłębienie [m]	0,87	0,94	0,98	1,07	1,06	1,04	0,94	0,90
Materiał,Średnica/Spadek [%]	PCV315 0,11	PCV315 0,11	PCV315 0,10	PCV315 0,20	PCV315 0,19	PCV315 0,20	PCV315 0,30	
Długość [m]	17,50	19,00	50,50	50,50	51,50	25,00	36,50	
Odległość [m]	0,00 1,50	17,50	36,50 75,50	87,00 106,00	136,00 137,50 148,50	180,50 182,50 189,00 191,00 197,50 197,50	214,00	250,50

Hektometr: 0 — 1 — 2 — +0,51

Tomasz Bem BEM Projekt ul. Adama Mickiewicza 10, 63-840 Krobia (Tel 728-809-221)				
Nazwa zadania	Budowa ciągu pieszo - rowerowego wzdłuż ul. Jutrosińskiej w Krobi, od ul. Nowej do ul. Wiosennej			
Inwestor	Powiat Gostyński ul. Wrocławska 256; 63-800 Gostyń		Stadium	PB
Adres obiektu	ul. Jutrosińska, 63-840 Krobia		Skala	1:100/500
Rysunek	**PROFIL PODŁUŻNY KANALIZACJA DESZCZOWA**		Rysunek nr	7
			Data oprac.	08.2018
Funkcja	Tytuł, imię i nazwisko	Specjalność	Nr upr. bud.	Podpis
Projektant	Mgr inż. Maciej Zdziabek	Sanitarna	WKP/0360/PWOS/12	
Sprawdził	mgr inż. Krzysztof Wojciech	Sanitarna	WKP/0167/PWOS/13	

PRZEKRÓJ A-A

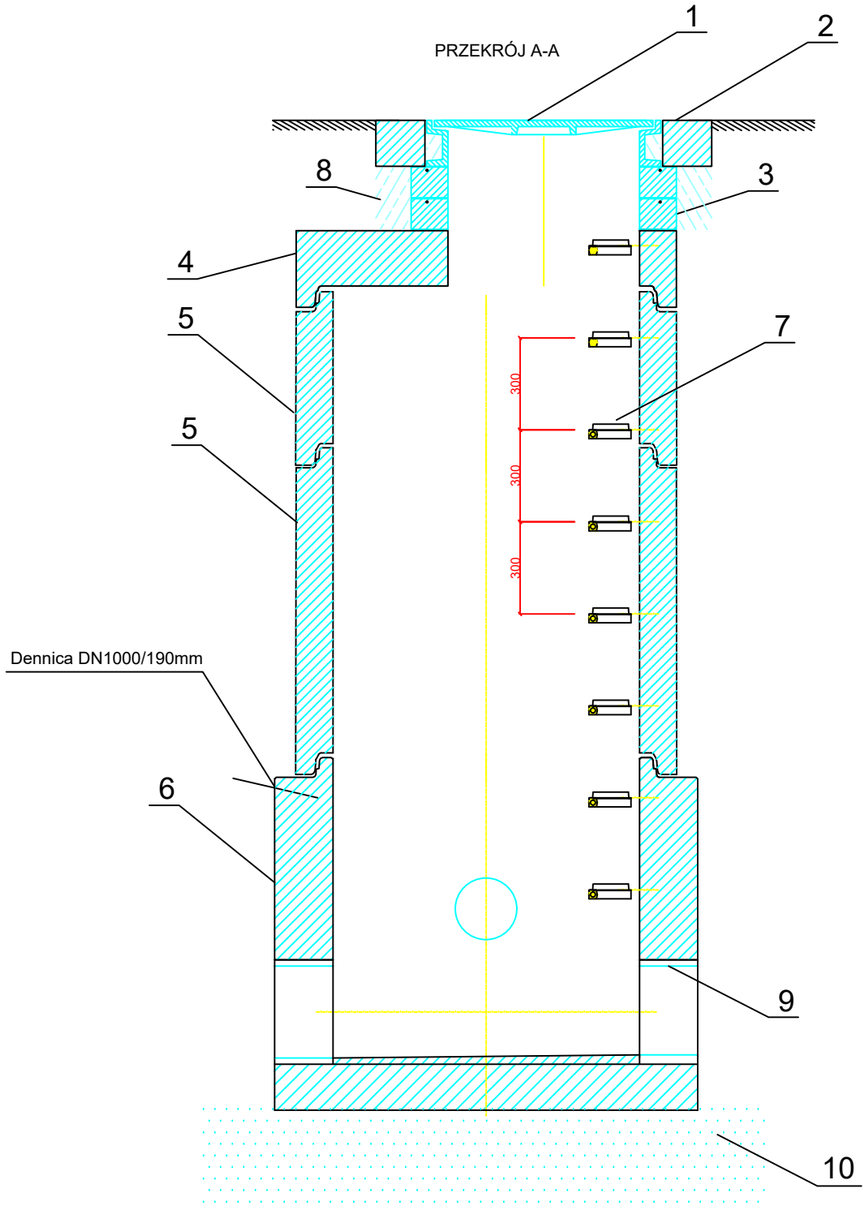

Legenda:

1 - Właz żeliwny typu ciężkiego, klasy DN400
z wypełnieniem betonowym
2 - Płyta żelbetowa
3 - Pierścien wyrównawczy H=100 mm,
uszczelniony zaprawą cementową
4- Pokrywa studzienna DN1000/625 mm
5 - Kręgi DN1000 mm, beton C35/45,
łączone na uszczelkę
6 - Dennica DN1000/190 mm, beton C35/45
7 - Stopnie złazowe żeliwne
8 - zaprawa cementowa m50
9 - Przejścia szczelne dla rur PP-B
10 - Podsypka piaskowa H=300 mm

PRZEKRÓJ B-B

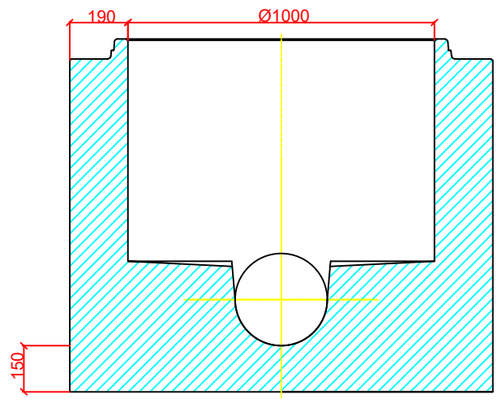

Widok z góry

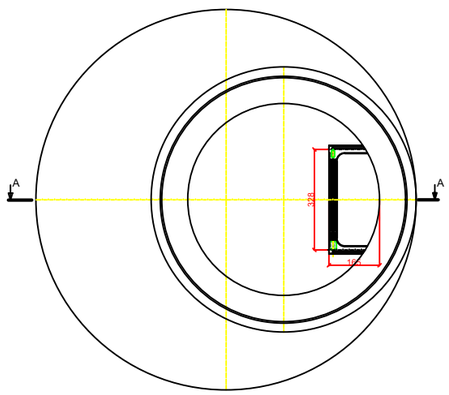

Tomasz Bem BEM Projekt ul. Adama Mickiewicza 10, 63-840 Krobia (Tel 728-809-221)				
Nazwa zadania	Budowa ciągu pieszo - rowerowego wzdłuż ul. Jutrosińskiej w Krobi, od ul. Nowej do ul. Wiosennej			
Inwestor	Powiat Gostyński ul. Wrocławska 256; 63-800 Gostyń		Stadium	PB
Adres obiektu	ul. Jutrosińska, 63-840 Krobia		Skala	1:20
Rysunek	**STUDNIA REWIZYJNA**		Rysunek nr	8
			Data oprac.	08.2018
Funkcja	Tytuł, imię i nazwisko	Specjalność	Nr upr. bud.	Podpis
Projektant	Mgr inż. Maciej Zdziabek	Sanitarna	WKP/0360/PWOS/12	
Sprawdził	mgr inż. Krzysztof Wojciech	Sanitarna	WKP/0167/PWOS/13	

Legenda:

1 - Wpust żeliwny uchylny typu ciężkiego, klasy D400
2 - Płyta pokrywowa, C35/45, DN100/500
3- Pierścień odciążający C35/45,
4 - Krąg pośredni, C35/45, H=750/1000 mm
5 - Podstawa wpustu (osadnik), C35/45
6 - Przejście szczelne dla rur PVC

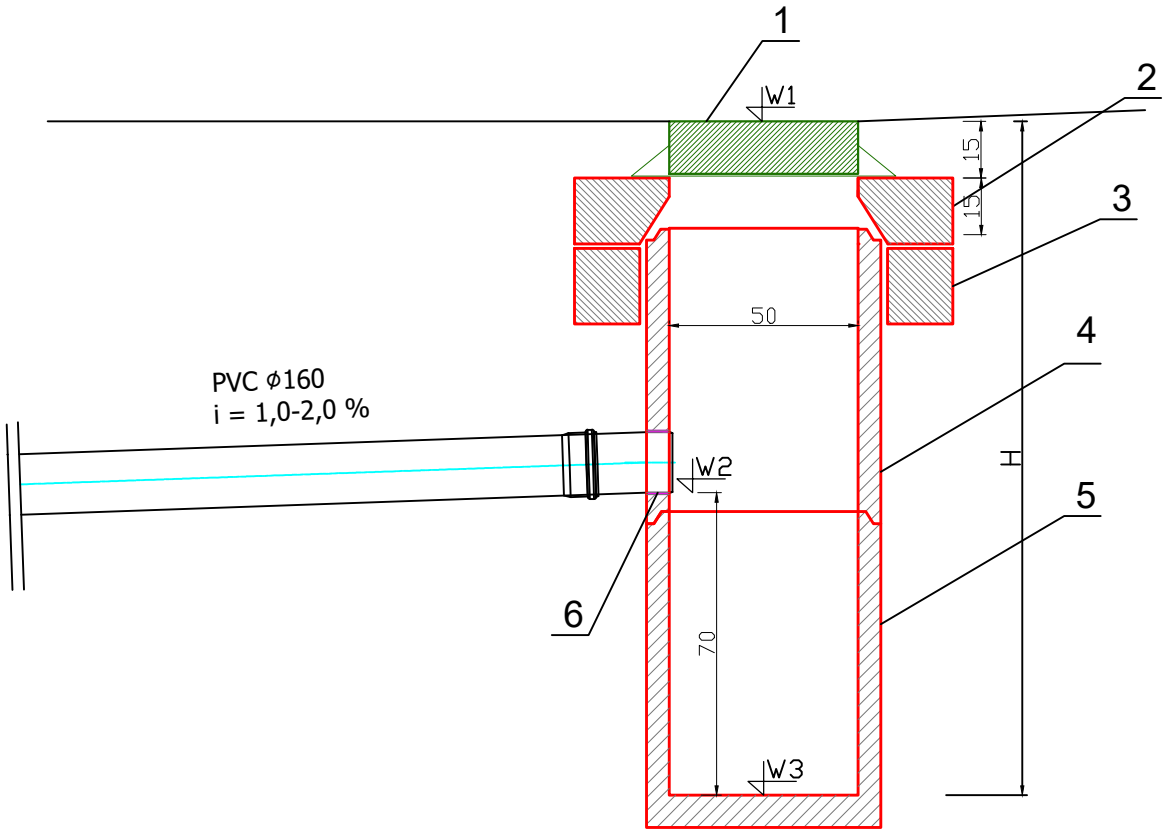

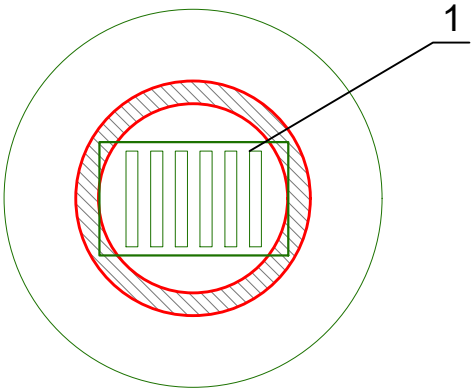

Uwaga:
Zwieńczenia wpustów deszczowych (kompletne ruszty) muszą posiadać certyfikaty na zgodność z normą PN-EN 124:2000 wydane przez krajowe jednostki certyfikujące zrzeszone w Polskim Centrum Akredytacji (PCA).

Tomasz Bem BEM Projekt ul. Adama Mickiewicza 10, 63-840 Krobia (Tel 728-809-221)				
Nazwa zadania	Budowa ciągu pieszo - rowerowego wzdłuż ul. Jutrosińskiej w Krobi, od ul. Nowej do ul. Wiosennej			
Inwestor	Powiat Gostyński ul. Wrocławska 256; 63-800 Gostyń		Stadium	PB
Adres obiektu	ul. Jutrosińska, 63-840 Krobia		Skala	1:20
Rysunek	**WPUST DESZCZOWY PRZYKRAWĘŻNIKOWY**		Rysunek nr	9
			Data oprac.	08.2018
Funkcja	Tytuł, imię i nazwisko	Specjalność	Nr upr. bud.	Podpis
Projektant	Mgr inż. Maciej Zdziabek	Sanitarna	WKP/0360/PWOS/12	
Sprawdził	mgr inż. Krzysztof Wojciech	Sanitarna	WKP/0167/PWOS/13	

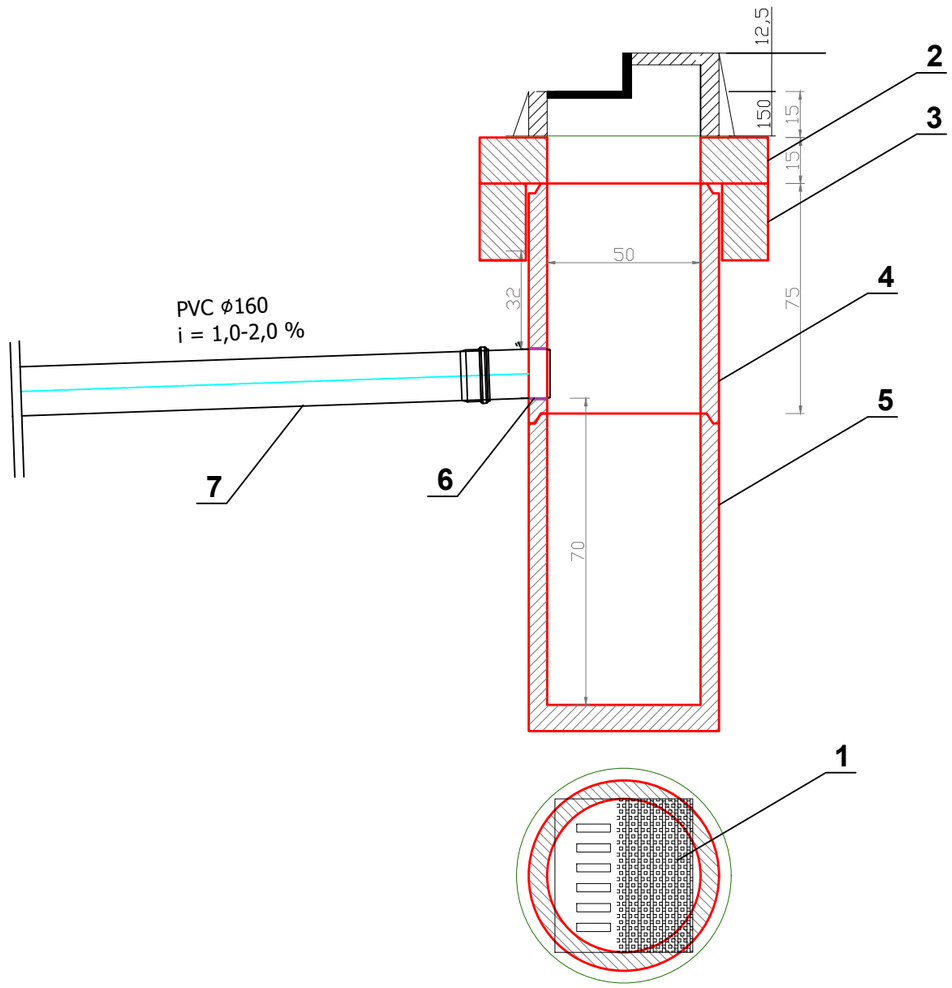

Legenda:

1 - Zwieńczenie wpustu deszcz. żeliwne, z kołnierzem, klasy C250, wg PN-EN124:2000, dla wpustu podkrawężnikowego-pośredniego, z odpływem dolno-bocznym
2 - Przykrywa betonowa, C35/45
3 - Pierścien odciążający C35/45, H=250 mm
4- Krąg pośredni, C35/45, H=750/1000 mm
5 - Podstawa wpustu (osadnik), C45/55
6 - Przejście szczelne
7 - Rura PVC Ø160, L=500 mm / 250 mm

Uwaga:
Zwieńczenia wpustów deszczowych (kompletne ruszty) muszą posiadać certyfikaty na zgodność z normą PN-EN 124:2000 wydane przez krajowe jednostki certyfikujące zrzeszone w Polskim Centrum Akredytacji (PCA).

Wpusty deszczowe podkrawężnikowe, betonowe, z kręgów łączonych na uszczelkę, o średnicy DN500 mm, z betonu C35/45, z osadnikiem głęb. 0,7 m, oraz rusztem żeliwnym uchylnym z odpływem dolno-bocznym, klasy C250, wg PN-EN124:2000. Nasadę z rusztem i podstawą kołnierzową montować na płycie pośredniej, z bet. C35/45.
Elementami składowymi każdej studzienki wpustowej DN500 mm powinny być:
- dno osadnikowe o głębokości 0,7 m,
- kręgi pośrednie z przejściem szczelnym dla rury PVC Ø160 mm,
- płyta pośrednia, bet. C35/45.

Tomasz Bem BEM Projekt
ul. Adama Mickiewicza 10, 63-840 Krobia (Tel 728-809-221)

Nazwa zadania	Budowa ciągu pieszo - rowerowego wzdłuż ul. Jutrosińskiej w Krobi, od ul. Nowej do ul. Wiosennej		
Inwestor	Powiat Gostyński ul. Wrocławska 256; 63-800 Gostyń	Stadium	PB
Adres obiektu	ul. Jutrosińska, 63-840 Krobia	Skala	1:20
Rysunek	**WPUST DESZCZOWY PODKRAWĘŻNIKOWY**	Rysunek nr	10
		Data oprac.	08.2018

Funkcja	Tytuł, imię i nazwisko	Specjalność	Nr upr. bud.	Podpis
Projektant	Mgr inż. Maciej Zdziabek	Sanitarna	WKP/0360/PWOS/12	
Sprawdził	mgr inż. Krzysztof Wojciech	Sanitarna	WKP/0167/PWOS/13	

Posadowienie kanału kanalizacji deszczowej w wykopie

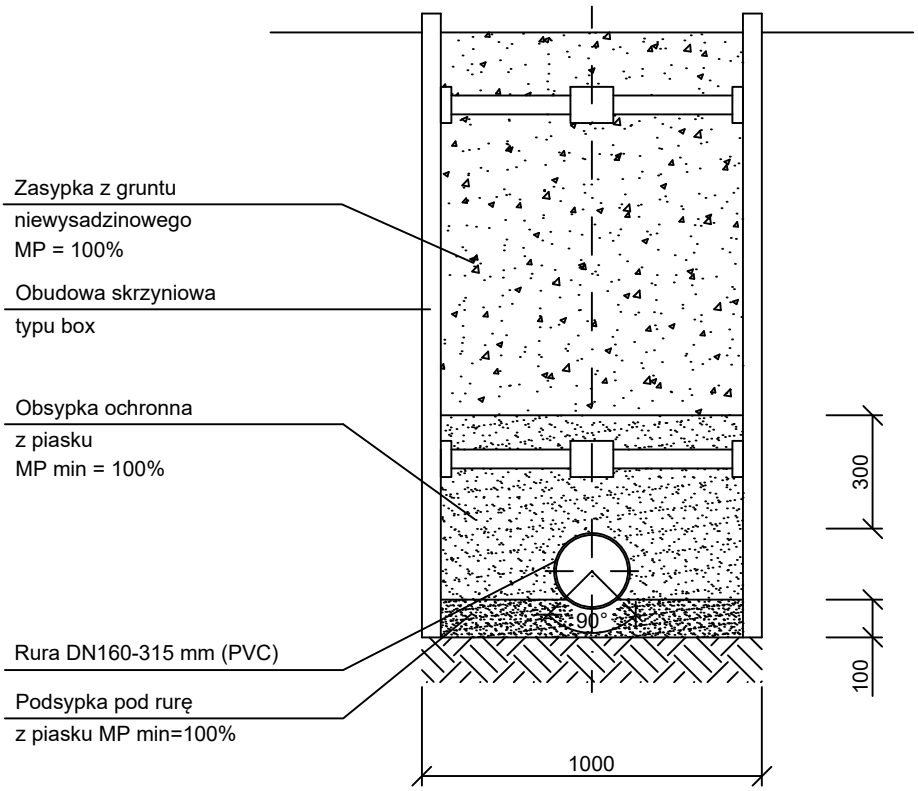

Tomasz Bem BEM Projekt ul. Adama Mickiewicza 10, 63-840 Krobia (Tel 728-809-221)				
Nazwa zadania	Budowa ciągu pieszo - rowerowego wzdłuż ul. Jutrosińskiej w Krobi, od ul. Nowej do ul. Wiosennej			
Inwestor	Powiat Gostyński ul. Wrocławska 256; 63-800 Gostyń		Stadium	PB
Adres obiektu	ul. Jutrosińska, 63-840 Krobia		Skala	---
Rysunek	**POSADOWIENIE KANAŁÓW W WYKOPIE**		Rysunek nr	11
			Data oprac.	08.2018
Funkcja	Tytuł, imię i nazwisko	Specjalność	Nr upr. bud.	Podpis
Projektant	Mgr inż. Maciej Zdziabek	Sanitarna	WKP/0360/PWOS/12	
Sprawdził	mgr inż. Krzysztof Wojciech	Sanitarna	WKP/0167/PWOS/13	

V. Warunki techniczne i uzgodnienia

Starostwo Powiatowe w Gostyniu
ul. Wrocławska 256, 63-800 Gostyń
tel. 65 575 25 13, 65 575 25 53, fax 65 572 31 46
www.powiat.gostyn.pl

KD.DR.7011.6.2018 Gostyń,6.06.2018r.

WARUNKI TECHNICZNE

dla kanalizacji deszczowej

Dotyczą zadania inwestycyjnego pn.: **Budowa ciągu pieszo-rowerowego wzdłuż ul. Jutrosińskiej w Krobi od ul. Nowej do ul. Wiosennej.**

Kanalizację deszczową dla odprowadzenia ścieków deszczowych z pasa drogowego ul. Jutrosińskiej w Krobi, należy wybudować zgodnie z niżej wymienionymi warunkami technicznymi:

1. Projektowaną sieć kanalizacji deszczowej należy zlokalizować w miejscu likwidowanego rowu przydrożnego, pod planowany ciąg pieszo-rowerowy, z wpięciem kanalizacji deszczowej do sieci istniejącej DN300 na wysokości ulicy Nowej.
2. Sieć i przykanaliki do wpustów ulicznych a także przepięcia istniejących instalacji należy wykonać z rur i kształtek PVC o ściankach litych, nośności 12 kN/m2.
3. Studnie rewizyjne wykonać o średnicy DN1000 mm, z betonu klasy C35/45, z włazami żeliwnymi z wypełnieniem betonowym, klasy D400, zgodnie z PN-EN 124:2000.
4. Wpust uliczny wykonać o średnicy DN500 mm, z betonu klasy C35/45, z osadnikiem głębokości min. 70 cm, zwieńczenia żeliwne, klasy D400, zgodnie z PN-EN 124:2000.
5. Istniejący przepust na wysokości działki nr ew. 795, należy wyłączyć z eksploatacji poprzez pianobetonowanie.

Warunki techniczne ważne są 24 miesiące od daty wystawienia.

Z poważaniem

Samodzielne stanowisko
ds. zarządzania drogami
Grzegorz Mayer

Powiat Gostyński

Sprawę prowadzi:
Jolanta Dudka, specjalista
Wydział Komunikacji i Dróg, Referat ds. dróg, ul. Poznańska 200, 63-800 Gostyń
telefon 65 572 37 96, e-mail jdudka@pzd.gostyn.pl

Strona 1 z 1

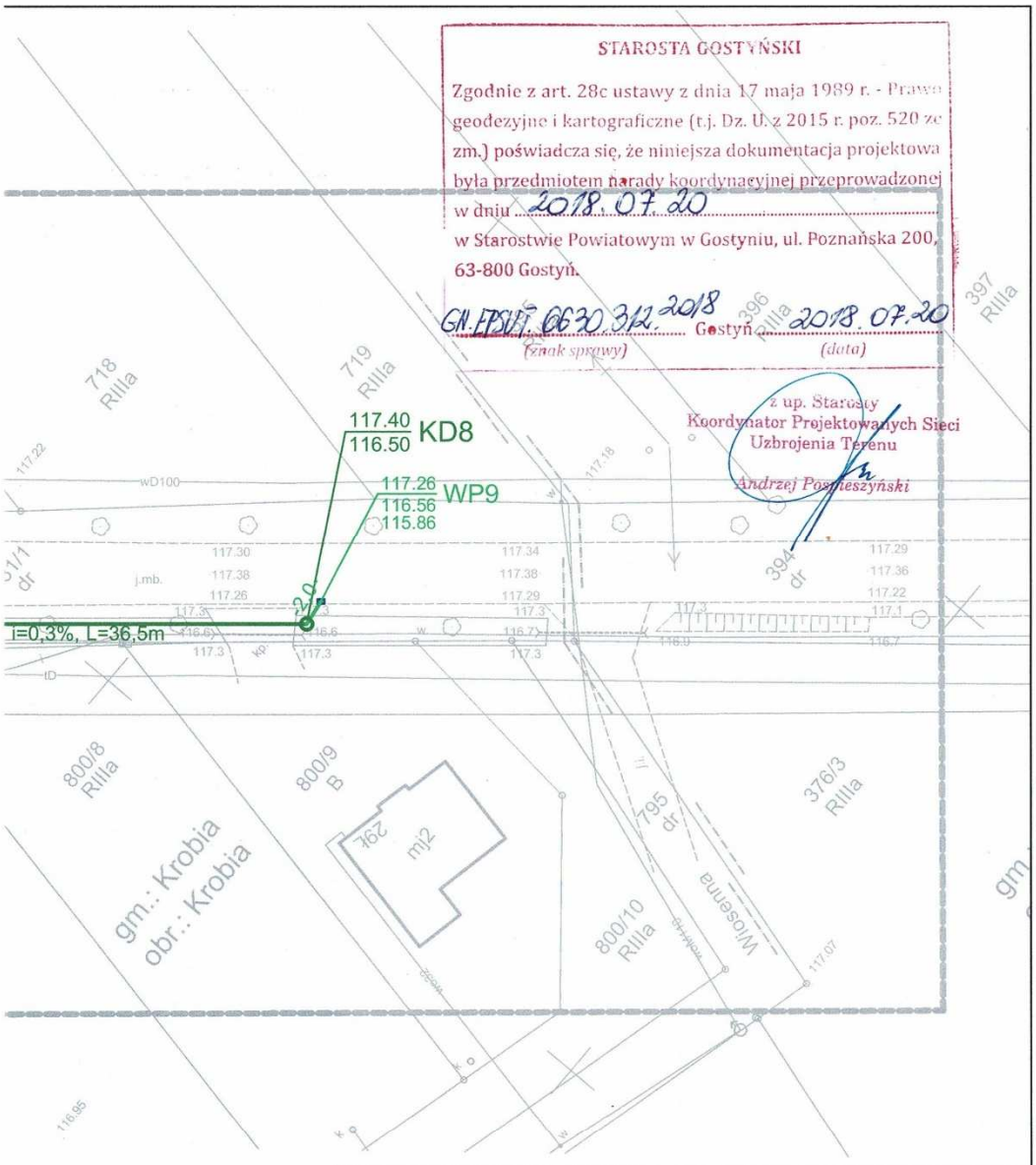

OZNACZENIA

- sieć kanalizacji deszczowej z rur litych PVC Ø315 mm, SN12
- przykanalik do wpustów ulicznych z rur litych PVC Ø160, SN12
- projektowany wpust uliczny
- projektowana studnia

Tomasz Bem BEM Projekt
ul. Adama Mickiewicza 10, 63-840 Krobia (Tel 728-809-221)

Nazwa zadania	Budowa kanalizacji deszczowej w ramach budowy ciągu pieszo - rowerowego wzdłuż ul. Jutrosińskiej w Krobi, od ul. Nowej do ul. Wiosennej			
Inwestor	Powiat Gostyński ul. Wrocławska 256; 63-800 Gostyń		Stadium	Dokumentacja zgłoszeniowa
Adres obiektu	ul. Jutrosińska, 63-840 Krobia		Skala	1:500
Rysunek	**MAPA SYTUACYJNA - KANALIZACJA DESZCZOWA**		Rysunek nr	2
			Data oprac.	06.2018
Funkcja	Tytuł, imię i nazwisko	Specjalność	Nr upr. bud.	Podpis
Projektant	Mgr inż. Maciej Zdziabek	Sanitarna	WKP/0360/PWOS/12	

ODPIS

Gostyń, 2018-07-20

STAROSTA GOSTYŃSKI
ul. Poznańska 200, 63-800 Gostyń

GN.EPSUT.6630.312.2018

PROTOKÓŁ NR 312/2018

NARADY KOORDYNACYJNEJ DOTYCZĄCEJ USYTUOWANIA PROJEKTOWANYCH SIECI UZBROJENIA TERENU

Naradę przeprowadzono: 2018-07-20 w siedzibie Starostwa Powiatowego w Gostyniu
Data wpływu do zespołu: 2018-07-19
Na wniosek: Tomasz Bem BEM Projekt
63-840 KROBIA, ul. Mickiewicza 10, Polska
Przewodniczący: **Andrzej Pospieszyński,** Stanowisko służbowe przewodniczącego: **Geodeta Powiatowy**

Uczestnicy narady koordynacyjnej uzgadniają lokalizację obiektu:
kanalizacja deszczowa w ramach budowy ciągu pieszo - rowerowego Krobia wzdłuż ulicy Jutrosińskiej ,od ulicy Nowej do ul.Wiosennej **Położonego:** Krobia wzdłuż ulicy Jutrosińskiej ,od ulicy Nowej do ul.Wiosennej

Sposób prowadzenia narady: tradycyjna forma spotkań zainteresowanych podmiotów / ~~za pomocą środków komunikacji elektronicznej~~
Naradę koordynacyjną przeprowadzono w składzie:

Lp.	Nazwa Branży	Stanowisko Uczestników Narady
1.	Polska Spółka Gazownictwa sp. z o.o. Oddział Zakład Gazowniczy w Poznaniu ul. Za Groblą 8 Gazownia w Gostyniu	1. Przed przystąpieniem do prac należy wykonać próbne przekopy celem ustalenia rzeczywistego posadowienia gazociągów. 2. W miejscach zbliżeń z gazociągami zachować normatywną odległość zgodnie z Dz. U. z dnia 04.06.2013 r. poz. 640. 3. Szczególną uwagę należy zwrócić na skrzyżowanie z siecią gazową, stosując odpowiednie zabezpieczenia przed jej uszkodzeniem (PN-91/M-34501). 4. Roboty ziemne w strefie kontrolowanej sieci gazowej należy wykonać ręcznie bez użycia sprzętu mechanicznego. Na trasie wkreślonych gazociągów znajdują się przyłącza gazowe do budynków. Z uwagi na brak szczegółowej inwentaryzacji przyłączy nie nanosi się ich na mapy sytuacyjne. 5. W terminie 7 dni przed rozpoczęciem robót w obrębie strefy kontrolowanej sieci gazowej wykonawca tych robót musi powiadomić PSG sp. z o.o. Oddział w Poznaniu – RDG Gostyń, tel. 65 572 12 18. Mistrz Sieci i Instalacji Gazowej Zenon Wojciechowski
2.	Enea Operator sp. z o.o. Rejon Dystrybucji Leszno, Kościan ul. Północna 3	ENEA Operator Sp.z o.o. Oddział Dystrybucji Poznań Rejon Dystrybucji Leszno – przedstawiciel nieobecny. Koordynator Projektowanych Sieci - w miejscach skrzyżowań i zbliżeń do istniejących urządzeń elektroenergetycznych ENEA Operator, Sp. z o.o. prace należy wykonywać przy użyciu narzędzi ręcznych i zachować wymagane przepisami odległości, stosując odpowiednie zabezpieczenia przed ich uszkodzeniem. Rozpoczęcie robót należy zgłosić do Posterunku Energetycznego w Kobylinie.
3.	Międzygminny Związek Wodociągów i Kanalizacji w Strzelcach Wielkich	W miejscu skrzyżowań lub w pobliżu urządzeń wod.-kan. wykopy należy wykonać ręcznie. Nie wyklucza się istnienia w terenie innych nie wykazanych na mapie urządzeń wod.-kan. podziemnych, które nie były zgłoszone do inwentaryzacji, lub o których brak informacji w MZWiK w Strzelcach Wielkich Podinspektor Angelika Wenderska Międzygminny Związek Wodociągów i Kanalizacji w Strzelcach Wielkich KIEROWNIK DZIAŁU Eksploatacji i Usług inż. Krzysztof Piasecki
4.	Burmistrz Krobi	
5.	Starostwo Powiatowe Wydział Komunikacji i Dróg w Gostyniu	
6.	Operator Gazociągów Przesyłowych Gaz-System S.A.	- bez uwag.

7.	*Uzgodniono za pomocą środków komunikacji elektronicznej* Orange Polska S.A. Domena Hurt Dostarczanie i Serwis Usług Dział Ewidencji i Zarządzania Danymi o Infrastrukturze Poznań	Wykonawca jest zobowiązany zgłosić do Orange Polska S.A. prace w strefie sieci telekomunikacyjnej min. na 14 dni przed przystąpieniem do robót, powołując się na numer przedmiotowego pisma. Tryb i zasady zgłoszenia dostępne są na stronie: www.orange.pl/wniosekonadzor. Wykonywanie prac na sieci Orange Polska S.A. bez zgłoszenia jest naruszeniem własności Orange Polska i będzie zgłaszane organom ścigania. Powiadomienie powinno zawierać nazwę i adres wykonawcy prac oraz telefon kontaktowy. Pismo należy kierować na adres: Orange Polska Dostarczanie i Serwis Usług Obsługa Techniczna Klienta we Wrocławiu Wydział Utrzymania Usług i Infrastruktury 2-Poznań ul. Głogowska19 60-702 Poznań tel. 61 886 86 30; fax. 61 886 86 31 1. Roboty budowlano – montażowe w obrębie sieci telekomunikacyjnej wykonywać zgodnie z normami i przepisami obowiązującymi w budownictwie łączności ręcznie i pod nadzorem upoważnionego przedstawiciela Orange Polska S.A. Wydział Utrzymania Usług i Infrastruktury 2-Poznań; 2. Lokalizację podziemnych urządzeń telekomunikacyjnych w terenie należy potwierdzić za pomocą przekopów kontrolnych, a w przypadku odkrycia w trakcie robót ziemnych urządzeń nienaniesionych na planie należy je zabezpieczyć i powiadomić użytkownika oraz inspektora nadzoru; 3. W strefie projektowanych wykopów sieć telefoniczną zabezpieczyć przed uszkodzeniem. Dodatkowe szczegóły zabezpieczenia ustalić na roboczo z naszym przedstawicielem. Koszty zabezpieczenia ponosi naruszający stan istniejący; 4. Miejsca zbliżeń i skrzyżowań oraz elementy zanikowe sieci telekomunikacyjnej przed ich zasypaniem podlegają obowiązkowi zgłoszenia użytkownikowi, tj. Wydział Utrzymania Usług i Infrastruktury 2-Poznań w Poznaniu ul. Głogowska 19 tel. 61 886 86 30; 5. W przypadku uszkodzenia sieci telefonicznej, wobec przedsiębiorstwa prowadzącego roboty, egzekwowane będzie wyrównanie szkody na podstawie kalkulacji powykonawczej oraz strat tytułem braku transmisji, sporządzonej przez Orange Polska S.A.; 6. W przypadku konieczności przebudowy lub przemieszczenia urządzeń telekomunikacyjnych, inwestor opracuje dokumentację projektowo – kosztorysową, która powinna być uzgodniona i zatwierdzona przez nasz Dział, oraz zleci wykonanie robót na własny koszt.

8. INEA S.A. z siedzibą w Poznaniu, ul. Klaudyny Potockiej 25, 60-211 Poznań Bez uwag.	9. Wielkopolska Sieć Szerokopasmowa S.A. ul. Wierzbowa 84 Wysogotowo 62-081 Przeźmierowo Bez uwag.

Podpisy uczestników narady koordynacyjnej:

1. Mistrz Sieci i Instalacji Gazowej Zenon Wojciechowski	2.	3. Międzygminny Związek Wodociągów i Kanalizacji w Strzelcach Wielkich KIEROWNIK DZIAŁU Eksploatacji i Usług inż. Krzysztof Piosecki
4. Podinspektor Angelika Wenderska	5.	6.
7.	8.	9. z up. Starosty Koordynator Projektowanych Sieci Uzbrojenia Terenu Andrzej Poznieszyński

Nieobecni na naradzie koordynacyjnej:

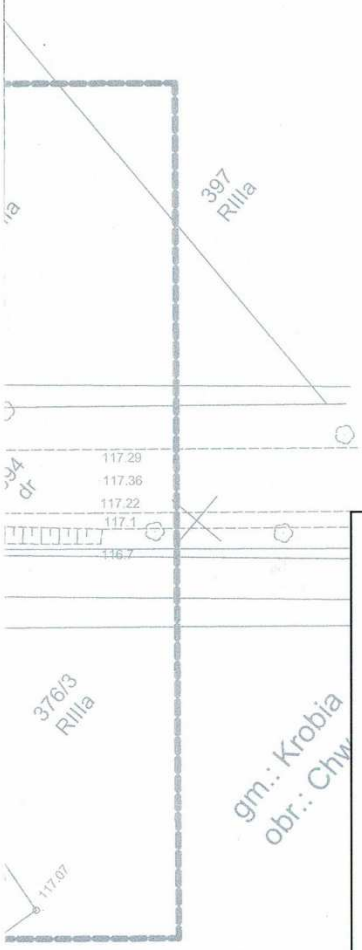

Uzgodniono w Urzędzie Miejskim
w Krobi
bez uwag WGP.7211.1.2018.21
Krobia, dnia 11.07.2018r
podpis
Z up. Burmistrza
Michał Listwoń
Zastępca Burmistrza

OZNACZENIA

- nawierzchnia ciągu pieszo - rowerowego z kostki betonowej
- nawierzchnia zjazdu z kostki betonowej
- nawierzchnia chodnika z kostki betonowej
- krawężnik betonowy wysoki
- krawężnik betonowy obniżony
- krawędź jezdni
- obrzeże betonowe
- granica działki
- sieć kanalizacji deszczowej z rur litych PVC Ø315 mm, SN12
- przykanalik do wpustów ulicznych z rur litych PVC Ø160, SN12
- ściek
- projektowany wpust uliczny
- projektowana studnia
- drzewo do usunięcia
- numery działek

Tomasz Bem BEM Projekt
ul. Adama Mickiewicza 10, 63-840 Krobia (Tel 728-809-221)

Nazwa zadania	Budowa ciągu pieszo - rowerowego wzdłuż ul. Jutrosińskiej w Krobi, od ul. Nowej do ul. Wiosennej			
Inwestor	Powiat Gostyński ul. Wrocławska 256; 63-800 Gostyń		Stadium	Dokumentacja zgłoszeniowa
Adres obiektu	ul. Jutrosińska, 63-840 Krobia		Skala	1:500
Rysunek	**PROJEKT ZAGOSPODAROWANIA TERENU**		Rysunek nr	2
			Data oprac.	05.2018
Funkcja	Tytuł, imię i nazwisko	Specjalność	Nr upr. bud.	Podpis
Autor projektu	Mgr inż.Jakub Starczewski	Drogowa	WKP/0306/PWOD/13	
Projektant	Mgr inż. Maciej Zdziabek	Sanitarna	WKP/0360/PWOS/12	
Opracował	inż. Tomasz Bem	-	-	

WIELKOPOLSKI WOJEWÓDZKI KONSERWATOR ZABYTKÓW

Wojewódzki Urząd Ochrony Zabytków w Poznaniu
Delegatura w Lesznie
Pl. Komeńskiego 6, 64- 100 Leszno

Le-WN.5142.4077.2.2018
za dowodem doręczenia

Leszno, 14 września 2018 r.

DECYZJA nr 193 / 2018 / A

Działając na podstawie art. 6 ust. 1 pkt 1 lit. b, art. 7 pkt 1, art. 36 ust 1 pkt 1 – a contario, art. 89 ust. pkt. 2, art. 91 ust. 4 pkt. 4, art. 92 ust. 6 ustawy z dnia 23 lipca 2003r. o ochronie zabytków i opiece nad zabytkami (tekst jedn. Dz. U. z 2017 r., poz. 2187 ze zm.), art.104 § 1, art. 105 § 1, art. 107 ustawy z dnia 14 czerwca 1960 r. Kodeks postępowania administracyjnego (tekst jedn. Dz. U. z 2017r., poz.1257 ze zm.), po rozpatrzeniu wniosku Pana Tomasza Bema, ul. A. Mickiewicza 10, 63-840 Krobia, pełnomocnika Powiatu Gostyńskiego, ul. Wrocławska 256, 63-800 Gostyń z dn. 16.08.2018 r., o wydanie pozwolenia na prowadzenie robót budowlanych tj. budowa nawierzchni ciągu pieszo-rowerowego oraz chodnika wzdłuż ulicy Jutrosińskiej w Krobi,

Wielkopolski Wojewódzki Konserwator Zabytków

umarza jako bezprzedmiotowe

postępowanie administracyjne w sprawie wniosku o wydanie pozwolenia na budowę nawierzchni ciągu pieszo-rowerowego oraz chodnika wzdłuż ul. Jutrosińskiej w Krobi na terenie działek o nr ewid. 781/1, 1024/1.

Uzasadnienie

Wnioskiem z dnia 16.08.2018 r., który wpłynął w dniu 17.08. 2018 r., Powiat Gostyński, ul. Wrocławska 256, 63-800 Gostyń, wystąpił o wydanie pozwolenia na prowadzenie robót budowlanych, tj. budowa nawierzchni ciągu pieszo-rowerowego oraz chodnika wzdłuż ul. Jutrosińskiej w Krobi. Po analizie wniosku oraz dokumentów znajdujących się w posiadaniu tut. Urzędu stwierdzono, że przedmiotowa inwestycja nie znajduje się na obszarze wpisanym do rejestru zabytków. Budowa nawierzchni lokalizowana jest na terenie działki o nr ewidencyjnym 781/1, która leży poza chronionym obszarem, natomiast działka o nr ewidencyjnym 1024/1 tylko częściowo położona jest na obszarze historycznego zespołu budowlanego i układu urbanistycznego miasta Krobia, jednakże planowana inwestycja usytuowana jest poza terenie objętym ochroną, zatem jej realizacja nie wymaga uzyskania pozwolenia Wielkopolskiego Wojewódzkiego Konserwatora Zabytków w trybie art. 36 ust. 1 pkt 1 ustawy z dnia 23 lipca 2003 r. o ochronie zabytków i opiece nad zabytkami.

Zgodnie z art. 105 § 1 Kodeksu postępowania administracyjnego gdy postępowanie z jakiejkolwiek przyczyny stało się bezprzedmiotowe w całości lub części – organ administracji publicznej wydaje decyzję o umorzeniu postępowania. Taki przypadek ma miejsce w przedmiotowej sprawie, dlatego orzeczono jak na wstępie.

Pouczenie

Od decyzji służy stronie odwołanie do Ministra Kultury i Dziedzictwa Narodowego złożone w terminie 14 dni od daty jej otrzymania. Odwołanie wnosi się za pośrednictwem Wielkopolskiego Wojewódzkiego Konserwatora Zabytków – Wojewódzki Urząd Ochrony Zabytków w Poznaniu – Delegatura w Lesznie, pl. Komeńskiego 6, 64-100 Leszno.

W trakcie biegu terminu do wniesienia odwołania strona może zrzec się prawa do wniesienia odwołania wobec tut. Urzędu. Z dniem doręczenia tut. Urzędowi oświadczenia o zrzeczeniu się prawa do wniesienia odwołania przez ostatnią ze stron postępowania, decyzja staje ostateczna i prawomocna. (art. 127 § 1 i 2 Kpa).

WIELKOPOLSKI WOJEWÓDZKI KONSERWATOR ZABYTKÓW

Z up. Wielkopolskiego Wojewódzkiego Konserwatora Zabytków
mgr Pa...
p.o. Kierownika Delegatury w Lesznie

Załączniki:

1. Informacja o prywatności
2. Projekt budowlany – 2 egz. (do zwrotu)

Otrzymuje wraz z załącznikami:

P. Tomasz Bem
ul. A. Mickiewicza 10
63-840 Krobia
Pełnomocnik Powiatu Gostyńskiego (z siedzibą Starostwo Powiatowe w Gostyniu)

a/a
mm

Sprawę prowadzi:
Monika Nowak tel. 65 529 93 83 wew. 16

Administratorem Pani/Pana danych osobowych jest Wielkopolski Wojewódzki Konserwator Zabytków. Dalsze informacje dotyczące ochrony Pani/Pana danych osobowych znajdują się na stronie WWW pod adresem: http://poznan.wuoz.gov.pl/ochrona-danych-osobowych-0